BIBUS®
SUPPORTING YOUR SUCCESS

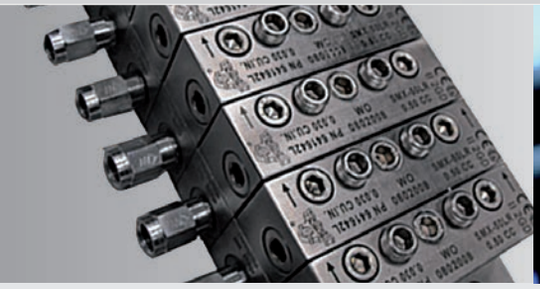

Mechatronik
Hydraulik
Pneumatik
Umwelttechnik
Rapid Manufacturing & 3D-Druck

www.bibus.at

INHALT

Hydraulik und Filtertechnik	S. 6
Vakuumtechnik	S. 12
Pneumatik	S. 13
Pneumatik Systembau	S. 14
Antriebstechnik	S. 15
Sensorik	S. 18
Maschinen- und Fahrzeugtechnik	S. 19
Dämpfungs- und Verstellsysteme	S. 20
Umwelt-, Belüftungs- und Pumpentechnik	S. 22
Rapid Manufacturing & 3D-Druck	S. 23

BIBUS AUSTRIA

Partner der österreichischen Industrie

„Nur die Zufriedenheit unserer Kunden sichert unseren nachhaltigen Erfolg“.

Ing. Mag. (FH)
Bernd Christian Tröster
Geschäftsführender Gesellschafter

Seit 1989 ist BIBUS Austria Partner der österreichischen Industrie für hydraulische, pneumatische und mechatronische Komponenten, 2004 kam der Bereich 3D-Druck & Rapid Manufacturing hinzu. Das umfangreiche Sortiment internationaler Markenprodukte, ein hohes Maß an Erfahrung und Engineering-Kompetenzen, sowie die persönliche Beratung durch Spezialisten machen das Angebot zu einem stimmigen Ganzen und unterstützen aktiv die Lieferantenreduktion.
Österreich hat eine ausgeprägte mittelständische Unternehmensstruktur mit zahlreichen Weltmarktführern in ausgesprochenen Nischenbereichen: Genau darauf ist unser Portfolio abgestimmt.

Unsere Mission: Ihr Erfolg
Das BIBUS Produktprogramm umfasst Komponenten und Baugruppen namhafter Hersteller für den Maschinen-, Anlagen-, Apparate- und Fahrzeugbau. Darüber hinaus werden individuelle Gesamtlösungen ganz nach Kundenanforderungen entwickelt und gefertigt. Komplett wird das Leistungsspektrum erst durch das Konzept der spezialisierten Produktmanager: Diese bieten persönliche Beratung im jeweiligen Produktbereich und ermöglichen so individuelle und maßgeschneiderte Lösungen.

Loyale Partnerschaften
Mit unserem Slogan „Supporting your success“ unterstützen wir unsere Kunden mit hoher Kompetenz, Lieferbereitschaft, überdurchschnittlichem Service und Flexibilität zum Markterfolg. Dabei pflegen wir loyale Partnerschaften nicht nur mit Kunden, sondern auch mit unseren Lieferanten und Mitarbeitern. Häufig benötigte Komponenten sind selbstverständlich lagernd, bei Bedarf wird auf das Netzwerk der zahlreichen BIBUS-Schwesterbetriebe in Europa oder Asien zurückgegriffen.

Durch die länder- und firmenübergreifende Zusammenarbeit entstehen wertvolle Synergien innerhalb der BIBUS-Gruppe. Im Sinne unserer Kunden – vom multinationalen Konzern bis zum Kleinunternehmen im Familienbesitz.

Bei BIBUS Austria sorgen viele kompetente Hände dafür, dass Sie alles aus einer Hand erhalten. Dahinter steht ein Erfolgsrezept, dessen Zutaten – neben den hohen Qualitätsstandards – vor allem persönliches Engagement, Kontinuität, langfristiges Denken und offene, direkte Kommunikation sind.

Engineering
BIBUS Austria liefert Realisierungsideen, Planungen, Kalkulationen und Tests für maßgeschneiderte Systeme und Baugruppen, ganz nach dem Motto: Technologische Neuerungen und Marktentwicklungen erkennen, wirtschaftliche Trends aufgreifen und in technische Lösungen umsetzen.

Logistik
Das richtige Produkt zur richtigen Zeit am richtigen Ort: Die umfangreiche Angebotspalette eines internationalen, familiengeführten Konzerns in Verbindung mit der Flexibilität eines heimischen, mittelständischen Unternehmens – das macht BIBUS Austria zu einem verlässlichen Partner.

Service
Mit einem schnell lieferbaren Ersatzteilsortiment und kompetenter technischer Beratung schafft BIBUS Austria Service- und Reparaturleistungen über den gesamten Produktlebenszyklus. Diese Kontinuität wird mit langjährigem Vertrauen seitens der Kunden und Lieferanten belohnt.

Regionale Stärke mit internationalem Background
Das österreichische Team für Ihren Erfolg besteht aus lösungsorientierten Experten: Für jeden Fachbereich gibt es einen spezialisierten Produktmanager, der Sie mit seinem Team nicht nur inhaltlich und bundesweit „umfassend“ berät, sondern auch über den gesamten laufenden Prozess betreut.

Zahnradpumpen
Das Pumpen-Baukastensystem umfasst verschiedene Innen- und Außenzahnradpumpen sowie Motoren, bis zu Tandem- und Mehrfachpumpen.

Axialkolben-Mitteldruckpumpen
Daikin Axialkolbenpumpen in Einzel-, Doppel- oder Kombiausführung im offenen Kreislauf mit kompletter Reglerpalette.

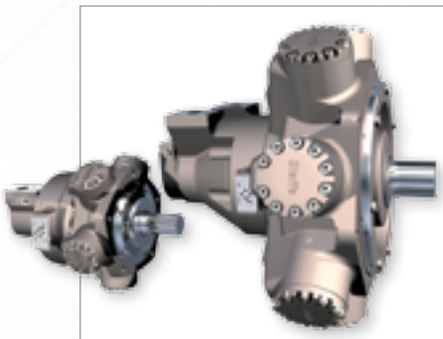

Hydromotore
Staffa Axial- oder Radialkolbenmotore mit konstantem oder variablem Schluckvolumen, Orbitmotore mit Verstellung.

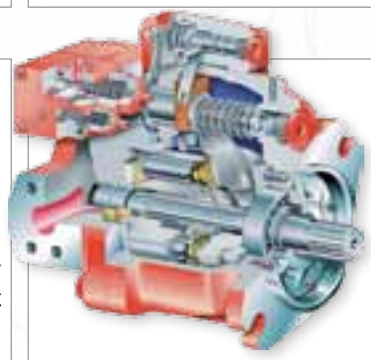

Axialkolben-Hochdruckpumpen
Axialkolbenpumpen von KPM Kawasaki mit hohen Systemdrücken, speziell für offene oder geschlossene Kreisläufe im Mobilbereich.

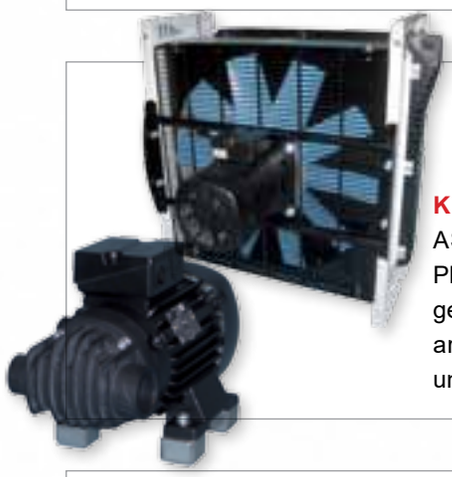

Kühler
ASA Hydraulikkühler und Plattenwärmetauscher verfügen über ein weltweit einzigartiges, cleveres Montage- und Anschlusssystem.

Speicher
Hydraulische Blasen-, Membran- und Kolbenspeicher von Integral / Freudenberg auf Wunsch mit der entsprechenden Stickstofffüllung.

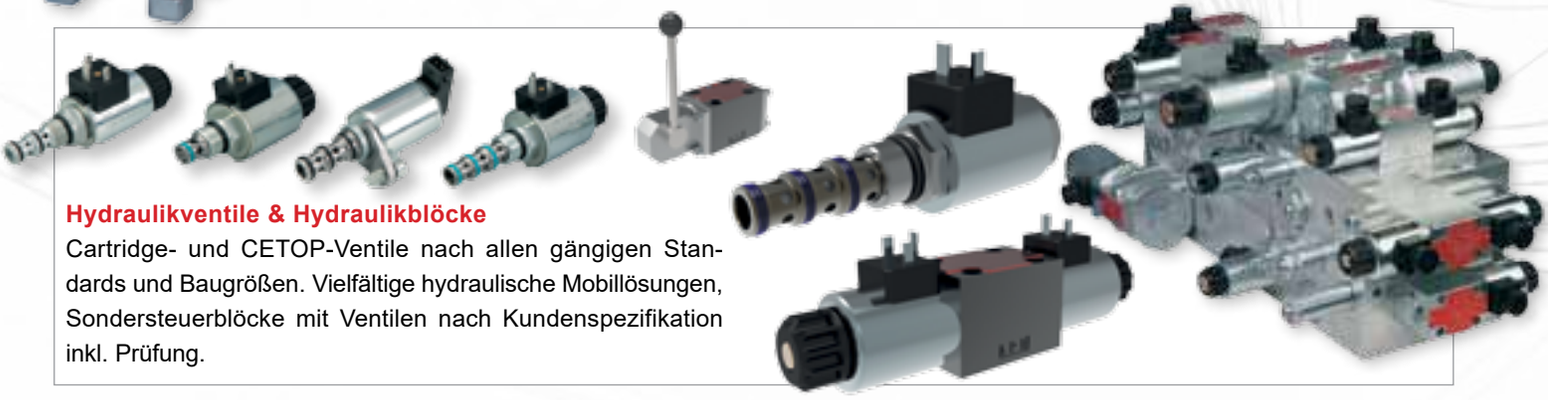

Hydraulikventile & Hydraulikblöcke
Cartridge- und CETOP-Ventile nach allen gängigen Standards und Baugrößen. Vielfältige hydraulische Mobillösungen, Sondersteuerblöcke mit Ventilen nach Kundenspezifikation inkl. Prüfung.

FREUDENBERG INNOVATING TOGETHER ARGO HYTOS AH asahydraulik.com DAIKIN KPM Kawasaki Precision Machinery SPP SUMITOMO PRECISION PRODUCTS CO., LTD.

Armaturen
Kugelhähne und Ventile von MHA Zentgraf stehen in verschiedenen Metallen und Sonderwerkstoffen zur Verfügung. Nenndrücke bis 1.000 bar.

Öl-Service-Ventile & Entlüftungsventile
Zahlreiche Ausführungen für unterschiedliche Medien machen die Skarke-Ventile vielfältig einsetzbar: Egal ob stationär oder mobil.

Hochdruck – Rohrtechnik
Anschweißverschraubungen, Quadrat-, Winkel- und SAE Flansche, Schläuche, Rohre, Rohrdrehgelenke und Drehdurchführungen von AVIT.

Schellen, Tester und weiteres Zubehör
STAUFF, der Erfinder der Rohrschelle – und das begleitende Programm: Messanschlüsse, Druckmessgeräte. Vom Öleinfüllstutzen bis zu kompletten Filtrationsanlagen!

Hydraulische Schwenkmotore
Eckart entwickelt und produziert spezielle hydraulische Rotationsantriebe und auch Hub-Schwenkeinheiten, Ausführung auch auf Kundenwunsch. Extrem hohe Momente bei genau definiertem Schwenkwinkel.

Aggregate

Zu den Stärken von BIBUS Austria zählt das Erarbeiten individueller Lösungen „nach Maß“ und deren Umsetzung mit hochqualitativen Komponenten.

Die Ausführungen von stationären Aggregaten und mobilen Baugruppen reichen von einfachen Systemen mit Zahnradpumpen bis zu komplexen Aggregaten mit Verstellpumpen mit kompletter elektrischer Installation.

- Eigene 3D-Konstruktion
- Eigene Fertigung
- Komplette Prüfung unter Einsatzbedingungen

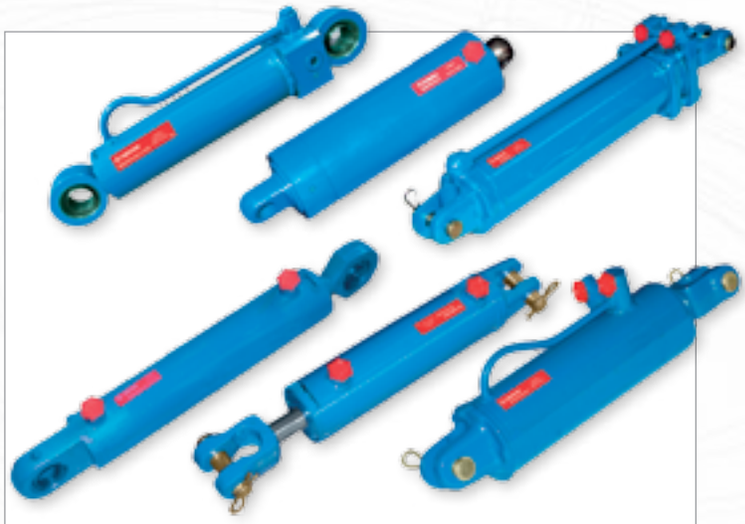

Hydraulikzylinder

Hydraulikzylinder nach Kundenwunsch in der genau gewünschten Spezifikation, mit hervorragendem Preis / Leistungsverhältnis.

Hydrostatische Antriebe – Modul Drive und Compact Drive

Die stufenlosen hydrostatischen Fahrantriebe sind eine Eigenentwicklung von SAUER BIBUS. Die Großwinkeltechnologie ist nach wie vor am Markt einzigartig, diese überzeugt mit unübertroffenem Wirkungsgrad und Zugkraft über den gesamten Verstellbereich.

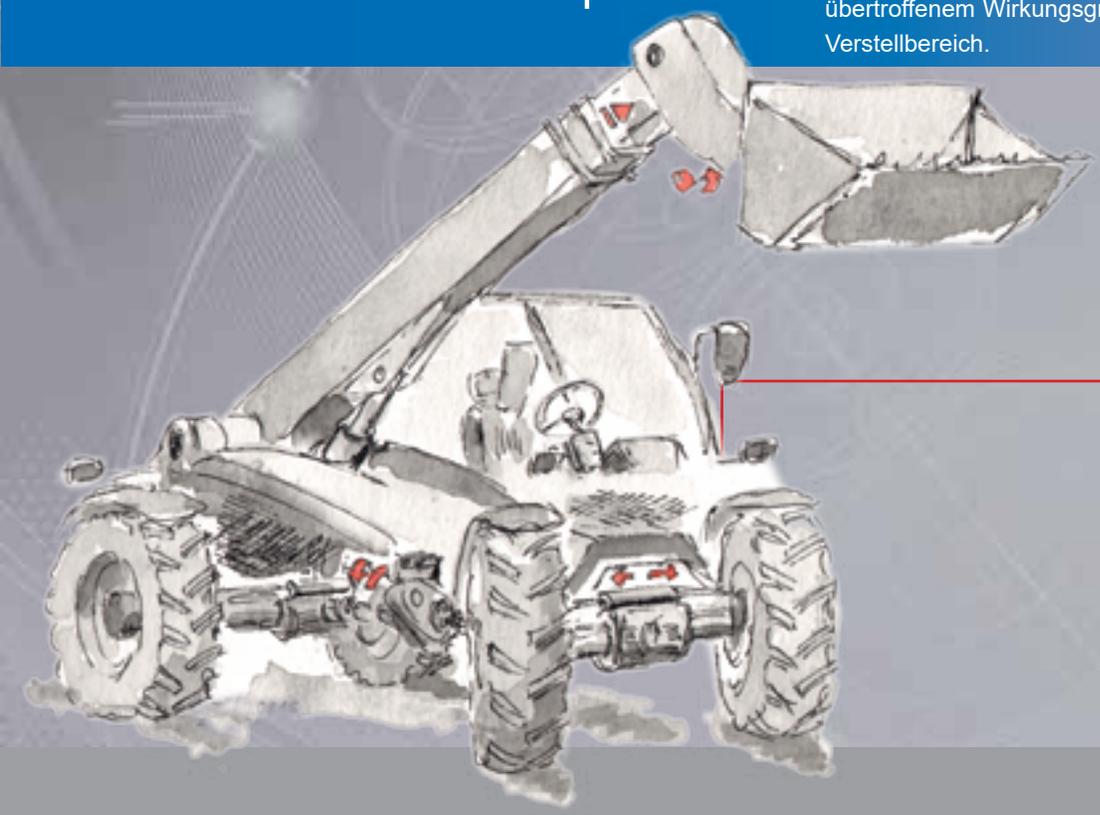

Fettschmierung
Das Baukastensystem mit Zweileitungs- und Progressivverteilern, von kleinen Maschinen bis Anlagen in der Schwerindustrie.

Schmierverteiler
Progressivverteiler mit Überwachung der Schmierung mittels Zyklussensor oder elektronischem Controller.

Ölschmierung
Verlustschmierung mit präziser Dosierung, unabhängig von Viskosität, Temperatur oder Druck.

Minimalmengen-Schmierung
Neueste Entwicklungen sind besonders sparsam mit Schmiermittel, Luft / Öl-Schmierung bis zur Anwendung in der Trockenbearbeitung.

Hydraulische Schwenkmotore im Einsatz

Schwenkmotore im harten Untertageeinsatz auf Bohrlafetten – zum Positionieren der Bohrwerkzeuge

DropsA

ECKART HYDRAULIK · PNEUMATIK

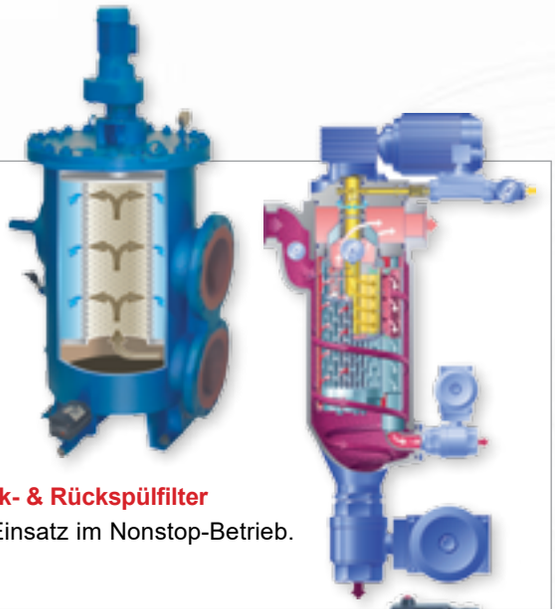

Automatik- & Rückspülfilter
Für den Einsatz im Nonstop-Betrieb.

Fahrzeugfilter
Für den Einsatz bei Ölschmierung, Ansaugluft, Kraftstoff, Kühlmittel sowie Innenraumluft.

Rücklauf- & Druckfilter
Voll- oder Teilstromfiltration für Hydraulikanlagen im Nieder- oder Hochdruckbereich.

Prozessfilter
Kerzenfilter, Filterschläuche und -säcke für Einsatz in Lebensmittel- und Petrochemie.

DUPLEX – Filter, Sonderlösungen und Ersatzelemente
Doppelschaltfilter mit Umschaltfunktion, Sonderlösungen und Ersatzelemente für alle gängigen Anwendungen

Saugnäpfe

Saugnäpfe als Roboter „End Of Arm Tooling“ – in zahlreichen Ausführungen, für glatte und poröse Materialien, unterschiedliche Werkstücke. Ermöglichen hohe Taktzahlen.

Value Line

PIAB Value Line: Das günstige Alternativprogramm für Standardanwendungen, egal ob im OEM-Bereich oder als Ersatzteil – mit hervorragendem Peis / Leistungsverhältnis!

Vakuumpumpen

PIAB Vakuumpumpen arbeiten mit Druckluft. Sie sind kleiner, effizienter, zuverlässiger und gewährleisten größte Betriebssicherheit – mit Garantie!

Zubehör für die Vakuumtechnik

Die Überwachungs- und Steuerungskomponenten sorgen für noch bessere Energieeffizienz, Sicherheit und Prozessüberwachung.

Vakuumtechnik im Einsatz

Eine Saugnapfanwendung der besonders süßen Art: Beim Heben, präzisen Platzieren und behutsamen Zusammenführen der empfindlichen Kokoskuppelteile kann die Vakuumtechnik ihre „sanften Stärken“ voll ausspielen.

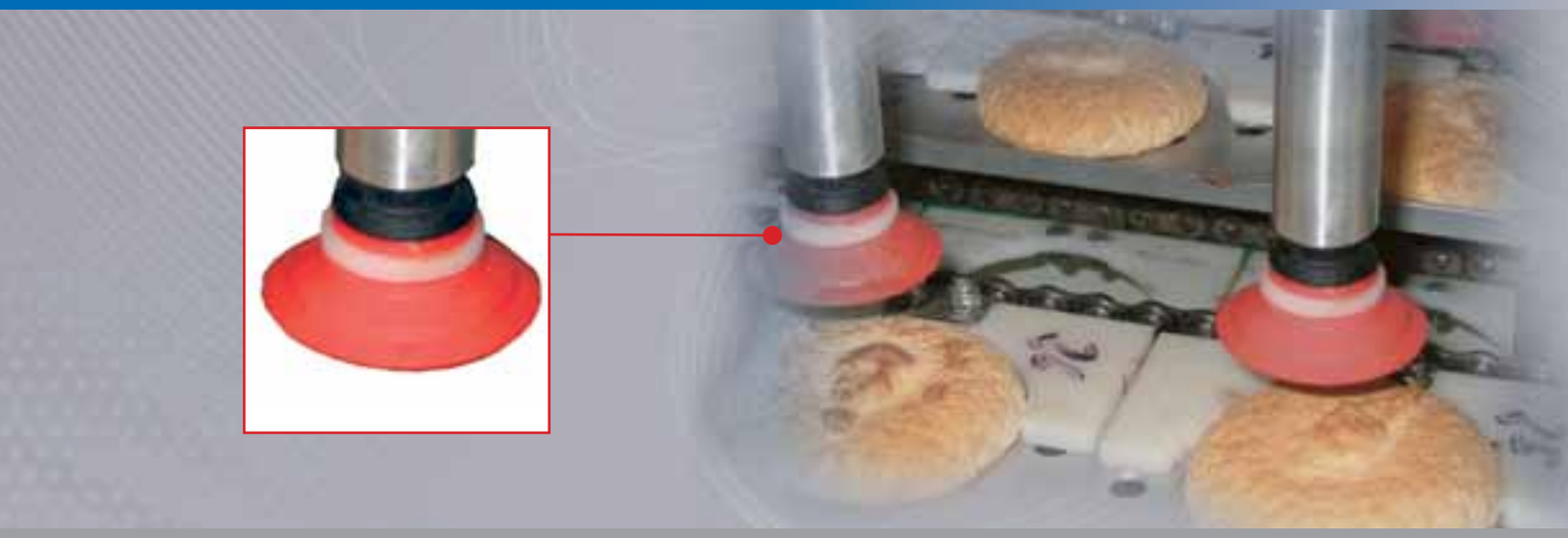

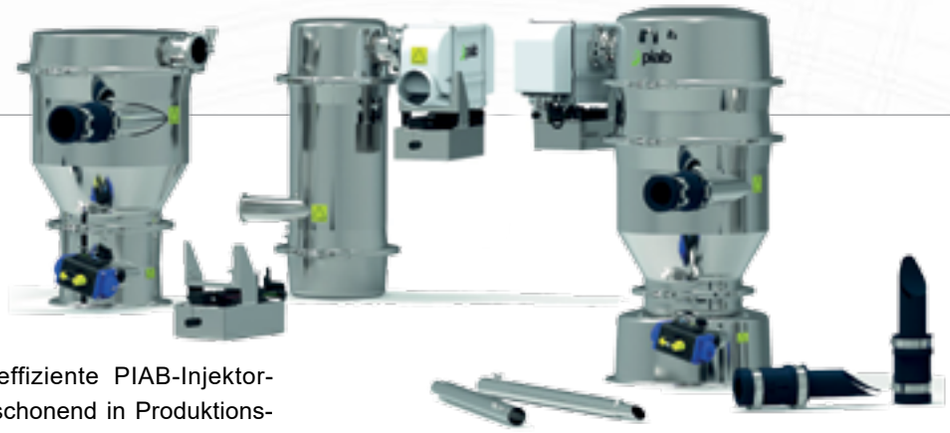

Fördertechnik

Die Förderanlagen nutzen die effiziente PIAB-Injektor-Technik, um sensibles Schüttgut schonend in Produktionsprozessen zu saugen. Eigenes Versuchslabor für Tests!

Schnellschaltende Pneumatikventile und Sortierleisten

Matrix Ventile glänzen durch extrem kurze Schaltzeiten und sehr kompakte Bauweise mit Kombinationsmöglichkeiten. Besonders attraktiv und bekannt sind die Sortierleisten.

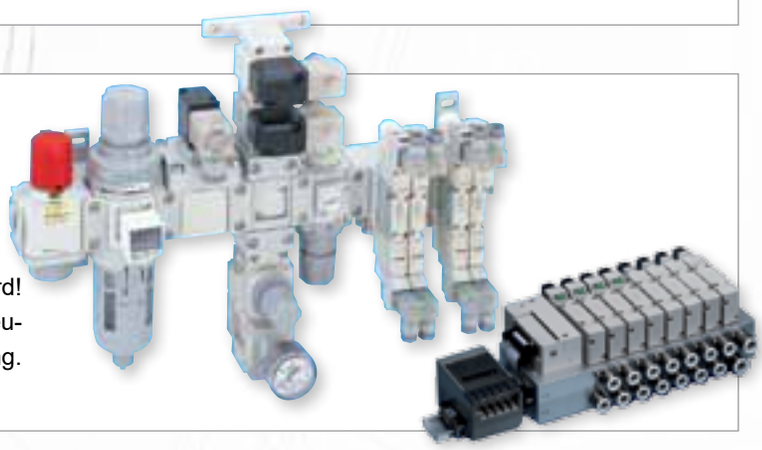

Luftaufbereitung und Pneumatik-Bus-Systeme

Pneumatikprogramm von CKD – nach höchstem Standard! Integrierte Luftaufbereitungssysteme, Reinraumtechnik, Steuerungen und BUS-Systeme exakt nach Kundenanforderung. CKD – führend im asiatischen Markt!

Zylinder

Zylinder als Standard und in zahlreichen Sonderausführungen: Mit / ohne Kolbenstange, mit Führung, für höchste Präzision und Leichtgängigkeit, für langsame Bewegungen, mit unterschiedlicher Dämpfung und für Reinräume.

Medienkomponenten für Gase und Chemikalien

Medienventile, Regler und andere Komponenten, auch in Reinraumqualität, für Gase und Chemikalien für die Produktion von Bildschirmen, Halbleitern und Solar-Panels.

Push-In-Fittinge und Drosseln

Push-In-Fitting bei BIBUS Austria ab Lager, Variationen in Kunststoff und Metall. Hervorragendes Preis / Leistungsverhältnis.

Pneumatik-Motore

Hochqualitative Pneumatikmotore, in ATEX Ausführung, Meerwasserbeständig, in Edelstahl, mit hohem Drehmoment. Auch als pneumatischer Schrittmotor (selbsthemmend, mit Positionsrückmeldung).

Baugruppen

Maßgeschneiderte pneumatische Baugruppen, exakt nach Kundenanforderung. Moderne 2D- und 3D-Konstruktion, komplett oder teilmontiert, fertig geprüft.

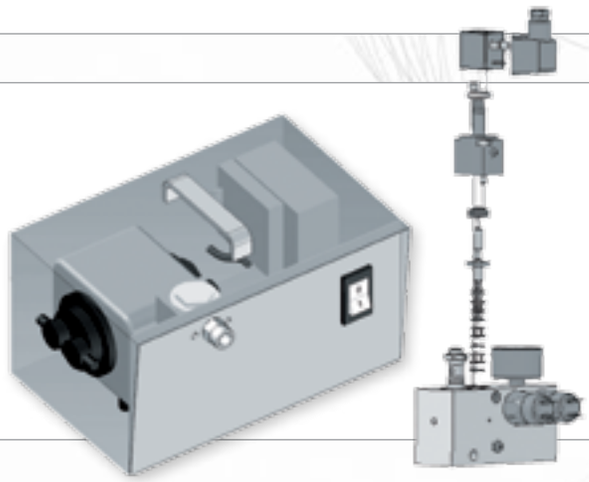

Linear-Aktuatoren & Elektrozylinder

Aktuatoren für das Bewegen und Positionieren von Lasten. Verschiedene Ausführungen für die Bereiche Industrie, in Fahrzeugen (mit hoher Schutzart) oder Fitness- und Innenbereich (geräuscharm).

Lineareinheiten, dynamische Servoaktuatoren & Spindelhubgetriebe

Lineareinheiten und komplette Servotechnik, speziell entwickelte Profile mit hoher Belastbarkeit. Schnelle Drehmomentwechsel, starke Beschleunigungsvorgänge.

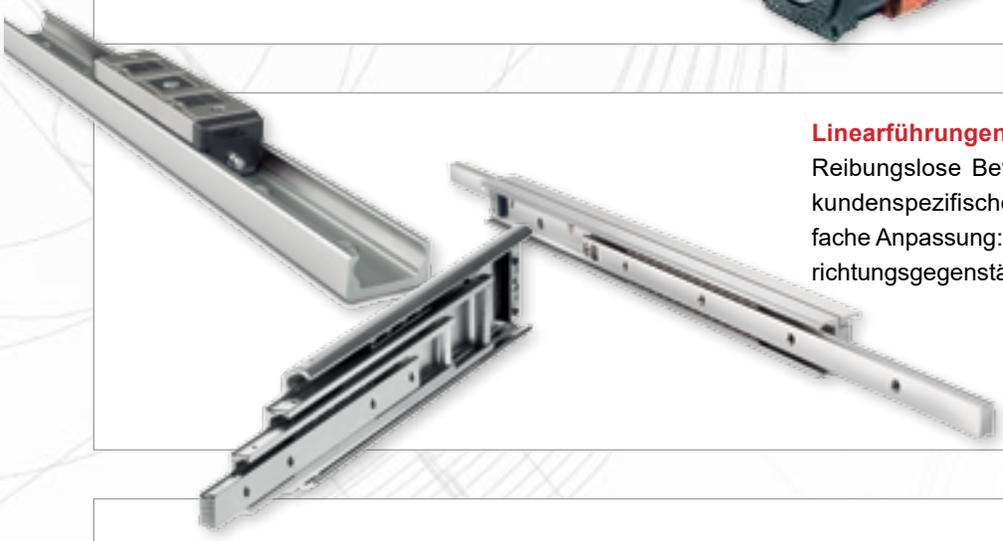

Linearführungen

Reibungslose Bewegungsabläufe entlang einer Bahn oder kundenspezifischer Radien. Rasche Verfügbarkeit und einfache Anpassung: im Mobilbereich, in der Industrie bis zu Einrichtungsgegenständen.

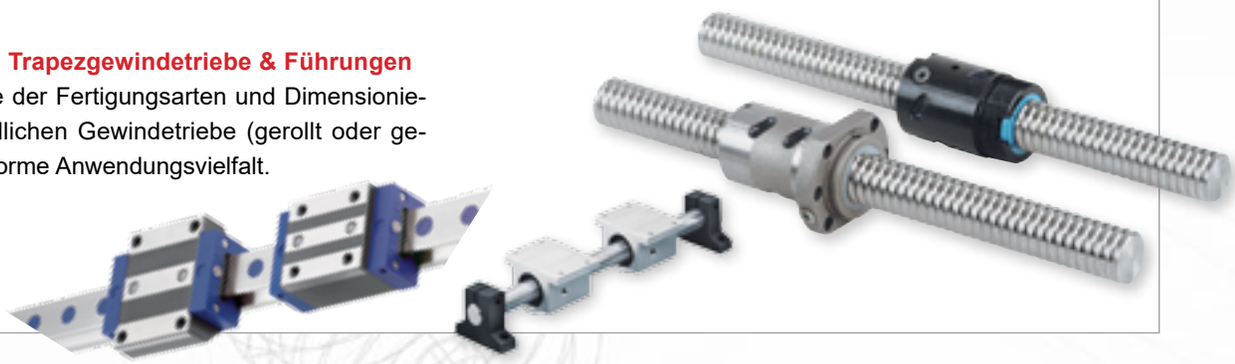

Präzisions-, Kugel-, Trapezgewindetriebe & Führungen

Durch die Bandbreite der Fertigungsarten und Dimensionierung der unterschiedlichen Gewindetriebe (gerollt oder geschliffen) entsteht enorme Anwendungsvielfalt.

ez – wheel: Das elektrische Rad

Die Komplettlösung: Motor, Akkus und Steuerung in einem Rad integriert! Leicht in bestehende Konstruktionen zu integrieren, individuell programmierbar. Einsatz bei der Manipulation oder Beschleunigung / Verzögerung schwerer Lasten, Arbeitsschutz, Gesundheitsbereich.

Stell- und Regelmotore

Für das Regeln und Steuern z. B. von Armaturen, exakt festgelegte Schwenkwinkel. Hitzebeständig, mit 100% Einschaltdauer, elektrisch oder pneumatisch angetrieben, auf Wunsch mit hoher Schutzart und nach ATEX-Standard.

Reibungsfedern

Reibungsfedern für besonders harte Einsätze. Präzise Außen- und Innenringe, die gem. Kundenforderung zu Federsäulen aufgebaut werden. Zur Bewältigung hoher bewegter Massen in der Industrie.

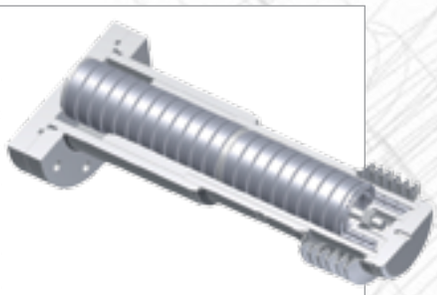

Wickelwellen

Selbstzentrierende, mechanische und pneumatische Spannwellen für das Aufwickeln von industriell gefertigten Endlosmaterialien aus kontinuierlichen Prozessen. Verschiedene Spannleistentypen für praktisch alle Anwendungen.

Getriebe & Getriebemotore

Baukastensysteme ermöglichen Serien- und Sonderanwendungen, auch in Kombination mit Elektro- und Hydroantrieben.

ECOLOC ez-wheel ARIS KOLLMORGEN Because Motion Matters™ neuenhauser Vorwald TSCHAN

Kupplungen und Bremsen – ausgelöst durch Fliehkraft, elektromagnetisch oder pneumatisch

Verschleißfeste, hochbelastbare Kupplungen für verschiedenste Anwendungen, Drehzahlen und Momente: Von der Fliehkraftbremse bei der Personenbeförderung bis zu großen Brecheranlagen.

Spielfreie elastische Kupplungen

Kupplungen von kleinen Anwendungen in der Servo-Technologie bis zu hohen Momenten in der Schwerindustrie.

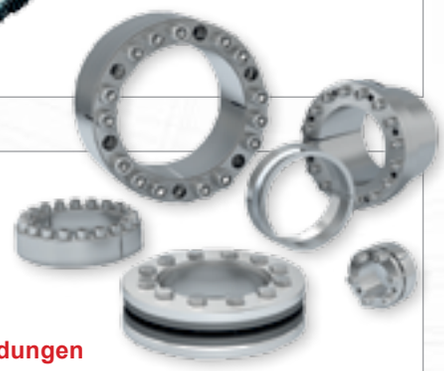

Welle – Nabe – Verbindungen

Einfache Befestigung, Zentrierbarkeit und leichte Montage – das zeichnet unsere Spannsätze aus. Ein wirtschaftlicher Ersatz für alle Schrumpfsitz-, Passfeder-, Keil- und Polygonverbindungen.

Antriebstechnik im Einsatz

Durchflussmessung

Hochwertige Präzisions-Durchflussmessgeräte für Ihre Mess- und Regelaufgaben in sämtlichen Bereichen der Industrie. Zahnrad-, Spindel- und Turbinenmessgeräte für Fluide, Coriolismessung auch für Gase geeignet. Auf Ihre Medien- und Prozessdaten kalibriert und optimiert.

Niveaumessung und Sauglanzen

Niveauschalter, optische Niveausonden, Sauglanzen, Niveauelektroden und Auswertegeräte: Hochqualitative Komponenten, ausfallsicher und exakt nach Kundenwunsch, in verschiedenen Ausführungen (Kunststoff / Metall).

Optische Sensoren, Vision Sensoren, induktive und kapazitive Sensoren

Ob winzig kleine optische Sensoren, die sogar ein Haar oder Klarglas erkennen können oder Kameras, die Halbleiterplatten vermessen oder Farbechtheit überprüfen: Ein umfangreiches Programm an Sensoren und Kameras (optisch, induktiv, kapazitiv oder Ultraschall).

Sensorik im Einsatz

Optische Maß- und Geometrieüberwachung für sensible Werkstücke – bis hin zur Farbkontrolle: In der Qualitätskontrolle sind hohe Genauigkeiten und fallweise enorme Taktzahlen erforderlich, genau der richtige Einsatz für optische Sensoren und Vision-Systeme.

esi Jacob KEM Küppers Elektromechanik GmbH Suco SENSOPART

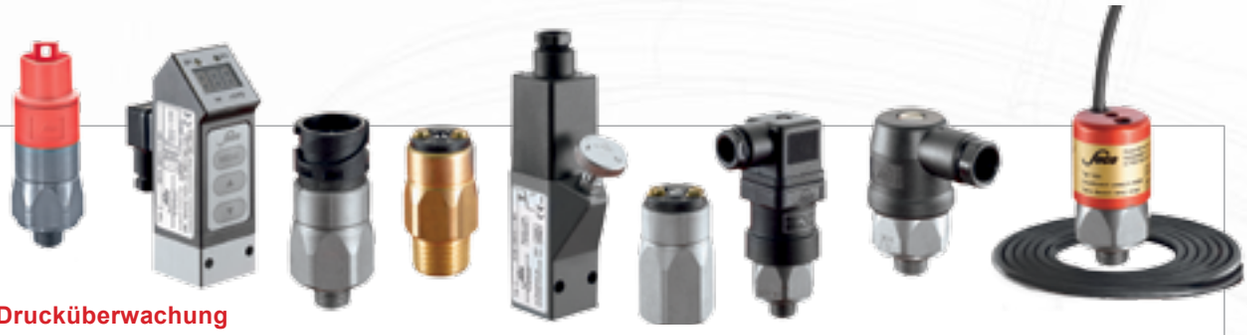

Mechanische Drucküberwachung

Druckschalter, millionenfach bewährt, in zahlreichen Ausführungen, auf Wunsch auch eingestellt und nach Bedarf konfektioniert. Von Öl über Luft und Wasser bis zu Chemikalien, mit integrierten Steckern für den Fahrzeugbau und auch in ATEX-Ausführung erhältlich.

Elektronische Drucksensoren

Elektronische Drucksensoren und Druckschalter für die unterschiedlichsten Anwendungen – von einfacheren Einsätzen in Fahrzeugen (mit integriertem Stecker) bis zu hochsensiblen ATEX-Anwendungen im Bereich der Petrochemie oder Sensoren mit USB -Stecker und Auswertemöglichkeit.

Gummiprofile, Hardware & Zubehör für Fahrzeuge und Industrie

Das umfangreiche Sortiment enthält verschiedenste Gummiprofile zur Dämmung, Abdichtung oder zum Schutz, sowie Verschlüsse und Beschläge für Fahrzeuge und stationäre Anwendungen. Unterschiedliche Materialien mit angepasstem Korrosionsschutz. SINDBY, ein Unternehmen der BIBUS-Gruppe, ist Spezialist seit Jahrzehnten auf diesem Gebiet.

Edelstahl-Gasdruckfedern

Besonders säure- und korrosionsbeständige Spezialausführung, ideal für den Einsatz in aggressiven Medien. Attraktives Design, optisch besonders ansprechende technische Lösung.

Gasdruck- und Gaszugfedern

Sehr breites Angebot an Gasfedern, besondere Stärke dabei ist die kundenspezifische Auslegung. Spezieller Kraftverlauf, angepasste Dämpfung, Länge nach Maß – für uns alles leicht umsetzbar! Standardausführungen auch ab Lager mit Füllventil kurzfristig lieferbar.

Führungssäule mit integrierter Gasfeder

Dank des modularen Aufbaus sind die Führungssäulen sehr flexibel und vielseitig einsetzbar. Gefertigt in der Größe nach Kundenwunsch, mit der Gasfeder lt. exakter Spezifikation. Ein maßgeschneidertes, optisch ansprechendes System, das Zeit und Geld spart!

Blockierungen & Auslösevarianten

Vom einfachen Bowdenzug über die formschöne Hydraulikauslösung bis zur Blockierung mit „Kugelschreiber-Logik“: Für vielfältige Einsatzbereiche im stationären oder mobilen Einsatz für Fahrzeuge.

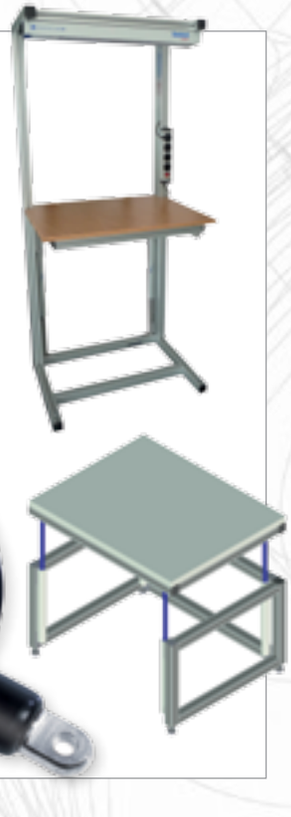

Elektrohydraulische Verstellsysteme

Für die Manipulation großer Massen, vollkommen synchron, auf mehreren Auflagepunkten. Bis zu sechs parallele Verstellzylinder, angetrieben über eine Hydraulikpumpe, dem Herz des easymotion-Systems. Anwendungen: Große Tische, Arbeitsplatten etc.

Stoßdämpfer und Bremsen

Technisch ausgeklügelte Systeme für den Energieabbau sowie Sicherheitsstoßdämpfer für ungeplante Ereignisse – für eine lange Lebensdauer aller Komponenten.

Hydraulische Höhenverstellung

Eine clevere Alternative – mittels der neuen Hydraulikpumpe netzunabhängige Höhenverstellung für zahlreiche Anwendungen.

Gasfedern mit dynamischer Nut

Eine neue Entwicklung: Die Dämpfung erfolgt über eine Nut im Zylinderrohr, nicht über eine Düse für Öl. Der Vorteil: Die Dämpfung funktioniert so in absolut jeder Einbaulage, auch horizontal.

Mikrohydraulik

Mit den neuen, aus Gasfedern abgeleiteten Mikro-Hydraulikzylindern lassen sich hohe Kräfte in besonders kompakter Bauweise realisieren. Der Hub wird dabei individuell angepasst.

Dämpfungs- und Verstelltechnik im Einsatz

Große Bedeutung im Gesundheitsbereich haben Gasfedern etwa als Hebehilfe beim Kranken- und Verletztentransport im Rettungsflugzeug oder zur Stabilisierung der jeweiligen Behandlungsposition bei einer Physiotherapieliege.

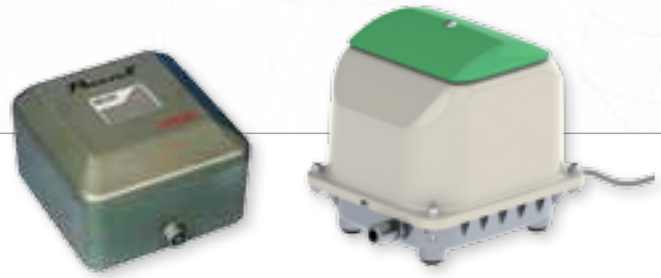

Membrankompressoren für Druck und Vakuum

Diese Kompressoren arbeiten fast lautlos, jahrelang im Dauerbetrieb. Maximale Luftmenge bei minimalem Stromverbrauch bei kompakten Abmessungen – für Kläranlagen, Wasserbecken, Gartenteiche, Duftsysteme o. ä.

Drehschieber – Gebläse

Für Vakuum- und Druckluftanwendungen bei höheren Druckbereichen in industriellen Einsätzen (z. B. Handlingsysteme, Verpackungsmaschinen, Kunststoffverarbeitung, etc.

Kompakt- Leiselaufkompressoren

Die besonders leisen und kompakten Kompressoren eignen sich für sensible Einsätze, wo keine Vibrationen oder Lärm auftreten sollen.

Seitenkanalverdichter

SKV für den Druck- und Vakuumbereich für unterschiedlichste Einsatzbereiche in zahlreichen Baugrößen.

Membranpumpen

Die Druckluftbetriebenen Membranpumpen sind auch für besondere, abrasive oder dickflüssige Medien in der Petrochemie oder der produzierenden Industrie geeignet, auch mit ATEX- oder FDA-Zulassung. Zahlreiche verschiedene Materialkombinationen verfügbar.

Umwelttechnik im Einsatz

Für das optimale Funktionieren einer Kläranlage müssen die mikrobiologischen Prozesse kontinuierlich und ausreichend mit Sauerstoff versorgt werden – Secoh-Pumpen gewährleisten dies bei geringem Stromverbrauch.

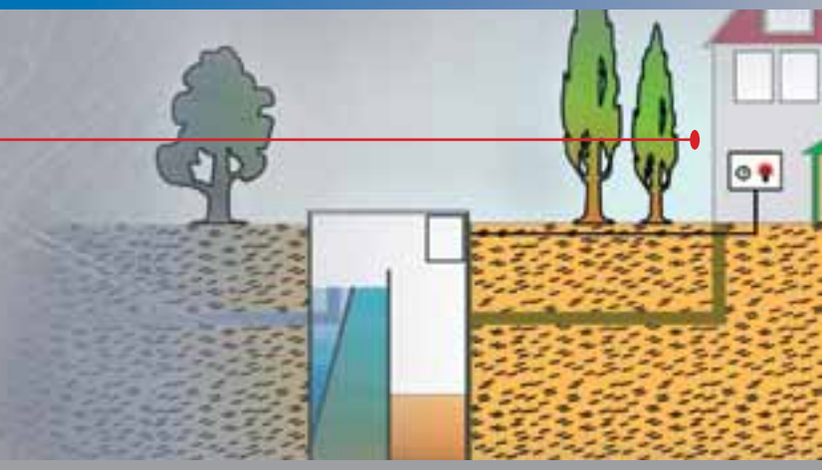

Verkauf – Service – Dienstleistung

3D – Drucker mit Kunststoff oder mineralischem Pulver

3D – Drucker ermöglichen den raschen Aufbau von Modellen aus 3D – Daten. Egal ob Modelle in Vollfarbe oder in transparentem Kunststoff – große Materialauswahl!

MultiJet- & Stereolithographie-Systeme

Mithilfe der Stereolithographie können sehr hoch auflösende und auch glasklare Teile gefertigt werden – bis zur Größe eines Autoarmaturenbrettes. Sehr breite Materialauswahl

Lasersintern

Lasersinteranlagen produzieren voll einsetzbare Bauteile mittels generativer Fertigung. Das Prinzip ist bei Kunststoff und Metall sehr ähnlich. Teile, die mit anderen Verfahren nicht produzierbar sind, werden so einfach zur Realität.

ENTWICKLUNG
LOGISTIK
SERVICE

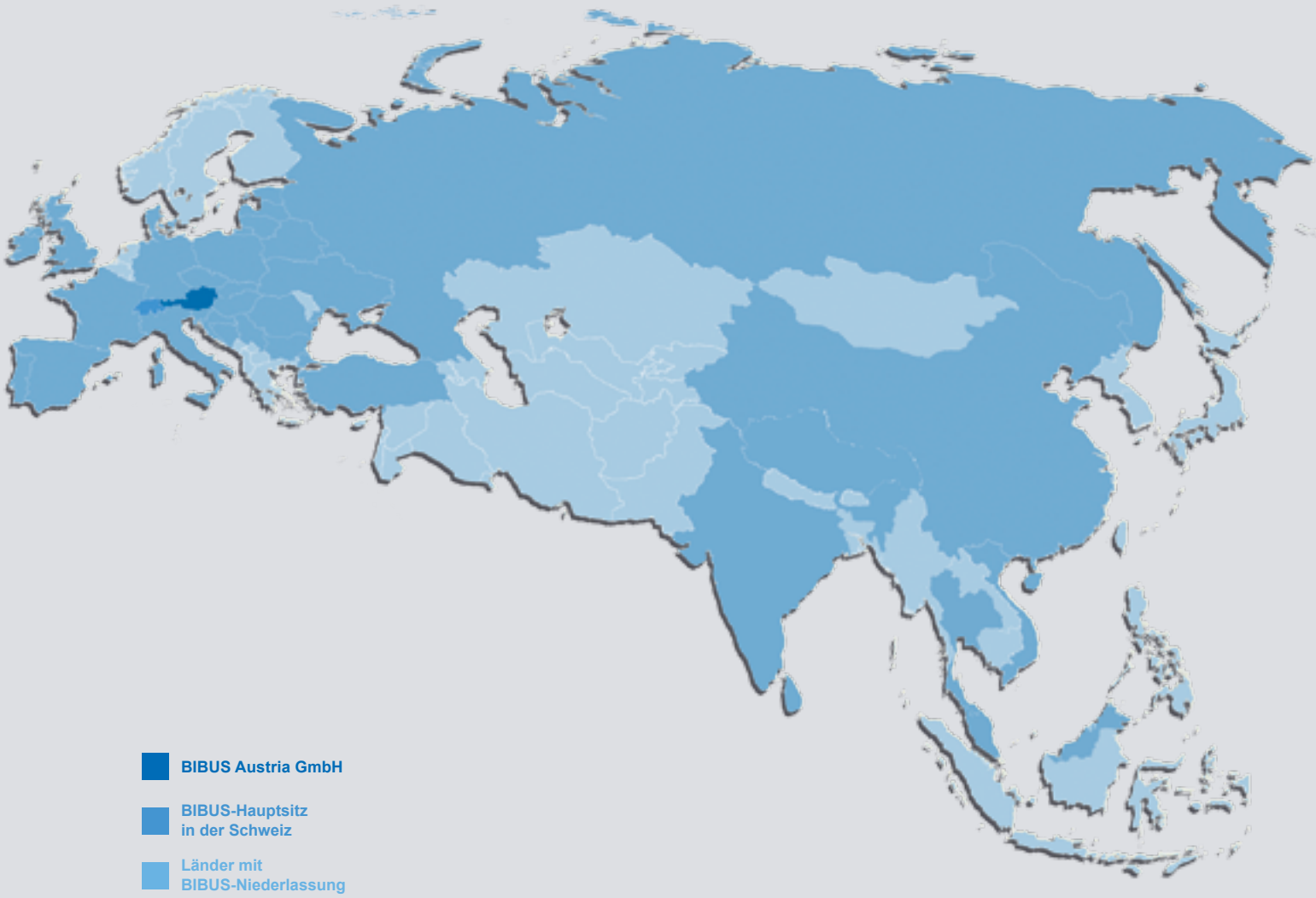

BIBUS Austria GmbH
Eduard Klinger-Straße 12
3423 St. Andrä-Wördern
Austria

Tel.: +43 (0) 2242 33 388-0
Fax: +43 (0) 2242 33 388-10

E-Mail: info@bibus.at
www.bibus.at