Wegeventile Serie 7

VDMA 24563
5/2-, 5/3-Wege
Mitte geschlossen, Mitte offen, Mitte belüftet

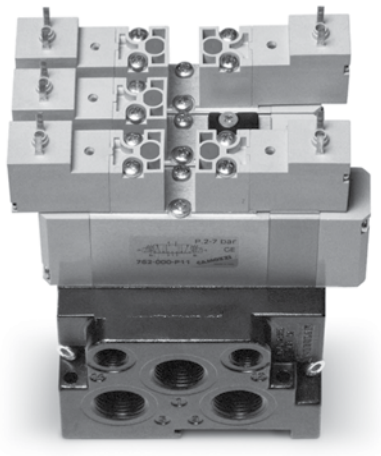

Baubreite 26 mm (VDMA 01)
Baubreite 18 mm (VDMA 02)

ALLGEMEINE KENNGRÖSSEN

Bauart	Schieberventile (vorgesteuert)
Funktion	5/2, 5/3-Wege Mitte geschlossen Mitte offen Mitte belüftet
Werkstoffe	Körper, Schieber, Grundplatten: AL, Vorsteuerventil Polyamid - NBR Dichtungen
Befestigungsart	Mit Durchgangsbohrungen
Anschlüsse	Auf Grundplatte
Umgebungstemperatur	0° C min. +50° C max
Medium	Gefilterte, ölfreie Luft, im Falle von geölter Luft empfehlen wir die Verwendung von Öl ISOVG32 und die Schmierung nie zu unterbrechen
Grössen	26 mm 18 mm
Einbaulage	Beliebig
Betriebsdruck	P. max 7 bar
Durchfluss	6 bar
Nominaldruck	Qn Grösse 26 mm = 900 Nl/min Qn Grösse 18 mm = 450 Nl/min
Spannung	Siehe Modellbezeichnung
Spannungstoleranz	± 10%
Stromaufnahme	2W
Isolationsklasse	F
Schutzart	IP 54 (IP 65 mit Stecker DIN 40050)

Modell- und Maßänderungen vorbehalten

MODELLBEZEICHNUNG

7	5	1	-	N	1	A	-	P16	-	15	-	W	2	3

7	SERIE
5	WEGE / FUNKTION 5 = 5/2 6 = 5/3 Mitte geschlossen 7 = 5/3 Mitte offen 8 = 5/3 Mitte belüftet
1	BAUBREITE 1 = 26 mm 2 = 18 mm
N	GRUNDPLATTEN N = (Reihengrundplatten, Abgänge stirnseitig)
1	ANSCHLÜSSSE 1 = G1/4" (26 mm) 2 = G1/8" (18 mm)
A	ANZAHL VENTILE **A = 1 **B = 2 **C = 3 **D = 4 **E = 5 **F = 6 **G = 7 **H = 8 **K = 9 **L = 10 **M = 11 **N = 12 **P = 13 **R = 14 **S = 15
P16	BETÄTIGUNGSARTEN 33 = pneumatisch/bistabil 36 = pneumatisch/monostabil P11 = elektro-pneumatisch/bistabil P16 = elektro-pneumatisch/monostabil
15	VORSTEUERVENTIL 15 = 15x15
W	WEGEVENTILE W = Serie W *P = Serie P
2	ANSCHLUSSART * 1 = Kabel 300 mm (Serie W) 2 = 2 Steckerfahnen+Erdung (Serie W, 24V - 48V DC/AC) * 3 = 2 Steckerfahnen+Erdung (Serie W, nur 110V DC/AC) * 5 = 2 Steckerfahnen+Erdung (Serie P)
3	SPANNUNGEN 3 = 24V DC * 4 = 48V DC * 6 = 110V DC * B = 24V 50/60 Hz * C = 48V 50/60 Hz * D = 110V 50/60 Hz

* auf Anfrage
** komplett mit Endplatte

5/2-Wege Elektromagnetventil ISO 26 mm - 18 mm monostabil

Diese Ventile sind in Flanschausführung zur Montage Reihengrundplatten gemäß ISO (26 mm und 18 mm Baubreite). Für die elektrische Betätigung stehen 2 verschiedene Vorsteuerventile zur Verfügung, Serie W und Serie P. Der Mindestbetriebsdruck beträgt 3 bar. Elektr. Anschlussstecker Mod. 126 - 800.

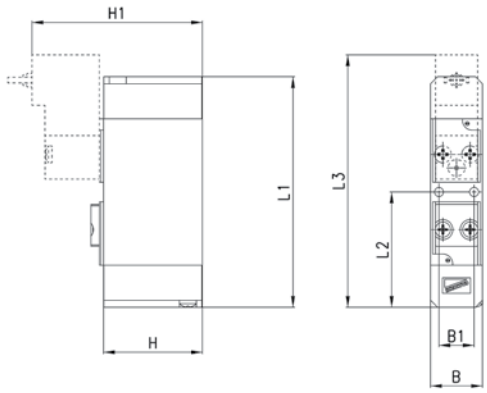

Lieferumfang:
1 Flanschdichtung
2 Befestigungsschrauben

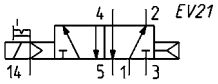

PRODUKTÜBERSICHT

Mod.	Grösse ISO	B	B1	L1	L2	L3	H	H1	Betriebsdruck min.
751-000-P16-15-W20	26 mm	26,5	19	99,7	49,85	98,8	39	64,3	3
752-000-P16-15-W20	18 mm	18,5	12,5	82,2	41,1	90	35,2	60,5	3

5/2-Wege Elektromagnetventil ISO 26 mm - 18 mm bistabil

Diese Ventile sind in Flanschausführung zur Montage Reihengrundplatten gemäß ISO (26 mm und 18 mm Baubreite). Für die elektrische Betätigung stehen 2 verschiedene Vorsteuerventile zur Verfügung, Serie W und Serie P. Der Mindestbetriebsdruck beträgt 3 bar. Elektr. Anschlussstecker Mod. 126 - 800.

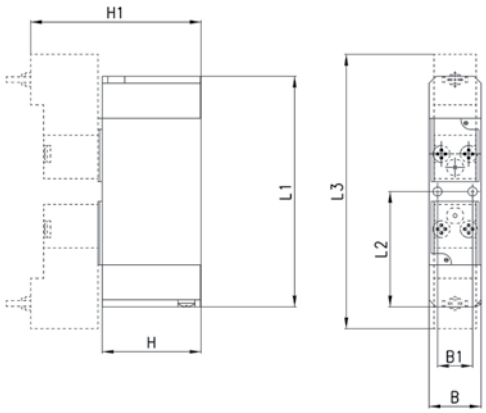

Lieferumfang:
1 Flanschdichtung
2 Befestigungsschrauben

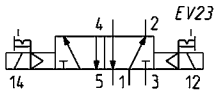

PRODUKTÜBERSICHT

Mod.	Grösse ISO	B	B1	L1	L2	L3	H	H1	Betriebsdruck min.
751-000-P11-15-W20	26 mm	26,5	19	99,7	49,85	98,8	39	64,3	2
752-000-P11-15-W20	18 mm	18,5	12,5	82,2	41,1	97,8	35,2	60,5	2

Modell- und Maßänderungen vorbehalten

5/3-Wege Elektromagnetventil ISO 26 mm - 18 mm

Diese Ventile sind in Flanschausführung zur Montage auf Reihengrundplatten gemäß ISO (26 mm und 18 mm Baubreite). Für die elektrische Betätigung stehen 2 verschiedene Vorsteuerventile zur Verfügung, Serie W und Serie P. Der Mindestbetriebsdruck beträgt 2 bar. Elektr. Anschlussstecker Mod. 126 - 800.

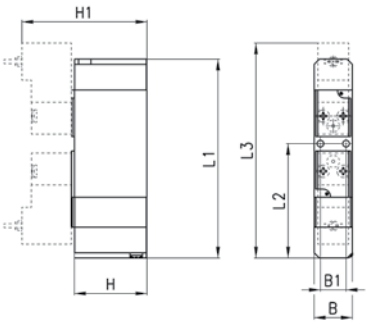

Lieferumfang:
1 Flanschdichtung
2 Befestigungsschrauben

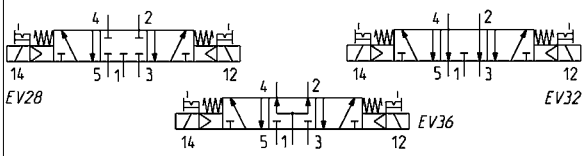

PRODUKTÜBERSICHT										
Mod.	Grösse ISO	B	B1	L1	L2	L3	H	H1	Betriebsdruck	Schaltzeichen
761-000-P11-15-W20	26 mm	26,5	19	111,7	61,85	110,8	39	64,3	3	EV28
762-000-P11-15-W20	18 mm	18,5	12,5	96,7	55,6	104,5	35,2	60,5	3	EV28
771-000-P11-15-W20	26 mm	26,5	19	111,7	61,85	110,8	39	64,3	3	EV32
772-000-P11-15-W20	18 mm	18,5	12,5	96,7	55,6	104,5	35,2	60,5	3	EV32
781-000-P11-15-W20	26 mm	26,5	19	111,7	61,85	110,8	39	64,3	3	EV36
782-000-P11-15-W20	18 mm	18,5	12,5	96,7	55,6	104,5	35,2	60,5	3	EV36

5/2-Wegeventil ISO 26 mm - 18 mm monostabil

Diese Ventile sind in Flanschausführung, pneumatisch betätigt, zur Montage auf Reihengrundplatten gemäß ISO (26 mm und 18 mm Baubreite).

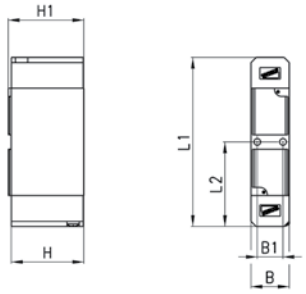

Lieferumfang:
1 Flanschdichtung
2 Befestigungsschrauben

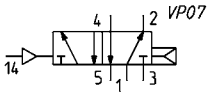

PRODUKTÜBERSICHT								
Mod.	Grösse ISO	B	B1	L1	L2	H	H1	Betriebsdruck
751-000-36	26 mm	26,5	19	99,7	49,85	39	40,5	3
752-000-36	18 mm	18,5	12,5	82,2	41,1	35,2	36,7	3

5/2-Wegeventil ISO 26 mm - 18 mm bistabil

Diese Ventile sind in Flanschausführung zur Montage auf Reihengrundplatten gemäß ISO (26 mm und 18 mm Baubreite).

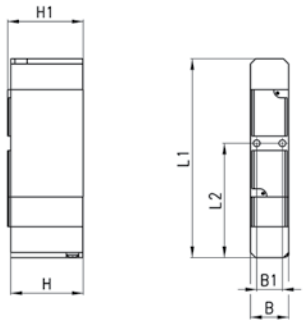

Lieferumfang:
1 Flanschdichtung
2 Befestigungsschrauben

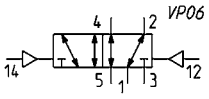

PRODUKTÜBERSICHT

Mod.	Grösse ISO	B	B1	L1	L2	H	H1	Betriebsdruck min.
751-000-33	26 mm	26,5	19	99,7	49,85	39	40,5	2
752-000-33	18 mm	18,5	12,5	82,2	41,1	35,2	36,7	2

5/3-Wegeventil ISO 26 mm - 18 mm

Diese Ventile sind in Flanschausführung zur Montage auf Reihengrundplatten gemäß ISO (26 mm und 18 mm Baubreite). Für die korrekte Anwendung muß der Vorsteuerdruck gleich oder höher als der Betriebsdruck sein.

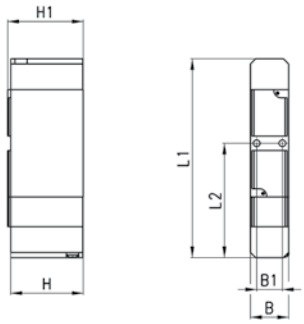

Lieferumfang:
1 Flanschdichtung
2 Befestigungsschrauben

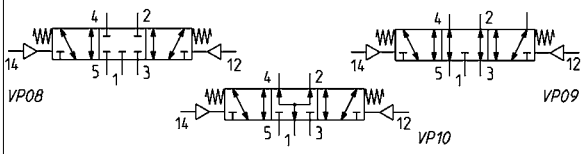

PRODUKTÜBERSICHT

Mod.	Grösse ISO	B	B1	L1	L2	H	H1	Betriebsdruck min.	Schaltzeichen
761-000-33	26 mm	26,5	19	117,7	61,85	39	40,5	3	VP08
762-000-33	18 mm	18,5	12,5	96,7	55,6	35,2	36,7	3	VP08
771-000-33	26 mm	26,5	19	117,7	61,85	39	40,5	3	VP09
772-000-33	18 mm	18,5	12,5	96,7	55,6	35,2	36,7	3	VP09
781-000-33	26 mm	26,5	19	117,7	61,85	39	40,5	3	VP10
782-000-33	18 mm	18,5	12,5	96,7	55,6	35,2	36,7	3	VP10

Modell- und Maßänderungen vorbehalten

Endplatten

Endplatten für Reihengrundplatten

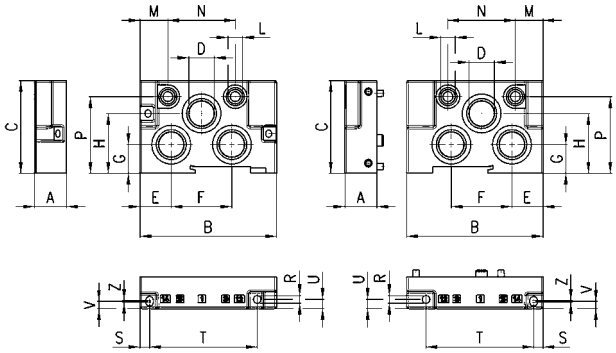

Lieferumfang:
1 Dichtung
2 Befestigungsschrauben

PRODUKTÜBERSICHT																			
Mod.	Grösse ISO	A	B	C	D	E	F	G	H	L	M	N	P	R	S	T	U	V	Z
701C-HN1	25 mm	27	107	65	G1/2	23	60	24,5	43	G1/8	21,5	58	55,5	4,5	7,5	61,5	6	6,2	4
702C-HN2	18 mm	19	81	55	G3/8	18,5	36	17	35,5	G1/8	16,5	40	45,5	4,5	4,65	63,85	5,5	4,,35	1,3

Adapter für Reihengrundplatten

Adapter für separate Druckversorgung

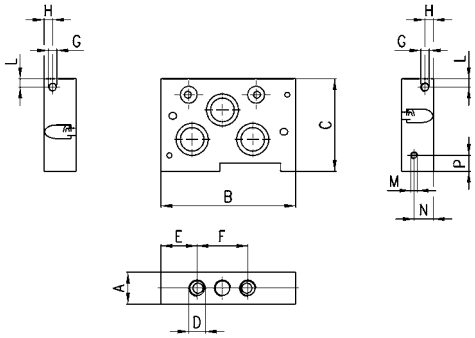

Lieferumfang:
1 Dichtung
2 Befestigungsschrauben

PRODUKTÜBERSICHT													
Mod.	Grösse ISO	A	B	C	D	E	F	G	H	L	M	N	P
701C-N1N	26 mm	27	100	65	G1/4	29	42	M5	6,5	10	M4	10	10
702C-N2N	18 mm	19	81	55	G1/8	22,5	28	M5	5	5	M4	11,5	9,5

Reihengrundplatten

Reihengrundplatten mit gemeinsamen Ein- und Ausgängen, mit Verbraucher-anschlüssen stirnseitig.

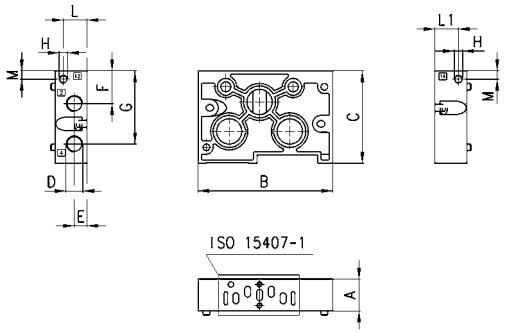

Lieferumfang:
1 Dichtung
2 Befestigungsschrauben

PRODUKTÜBERSICHT

Mod.		Grösse ISO	A	B	C	D	E	F	G	H	L	L1	M
701C-N1A	mit separater Vorsteuerung	26 mm	27	107	65	G1/4	11	23	53	M5	20,7	20,7	6,5
702C-N2A	mit separater Vorsteuerung	18 mm	19	81	55	G1/8	7,5	19,5	44,5	M5	13	6	7
701C-N1C	mit gemeinsamer Vorsteuerung	26 mm	27	107	65	G1/4	11	23	53	M5	20,7	20,7	6,5
702C-N2C	mit gemeinsamer Vorsteuerung	18 mm	19	81	55	G1/8	7,5	19,5	44,5	M5	13	6	7

Modell- und Maßänderungen vorbehalten

Verschlussdichtung für Reihengrundplatte

Verschlussdichtung für Reihengrundplatte mit
gemeinsamen Ein- und Ausgängen,
mit Verbraucheranschlüssen stirnseitig.

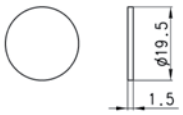

Mod.
701C-N1A-TP
702C-N2A-TP

Verschlussplatte für Reihengrundplatte

Lieferumfang:
1 Dichtung
2 Befestigungsschrauben

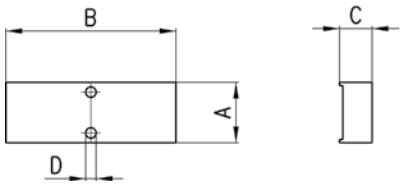

PRODUKTÜBERSICHT

Mod.	Grösse ISO	A	B	C	D
701-TP	26 mm	26,5	61,7	10	4,2
702-TP	18 mm	18,5	52,2	10	3,2

Verbindungsplatte ISO 01 und ISO 02

Lieferumfang:
1 Verschlussschraube S2610 3/8
5 O-Ringe
2 Befestigungsschrauben

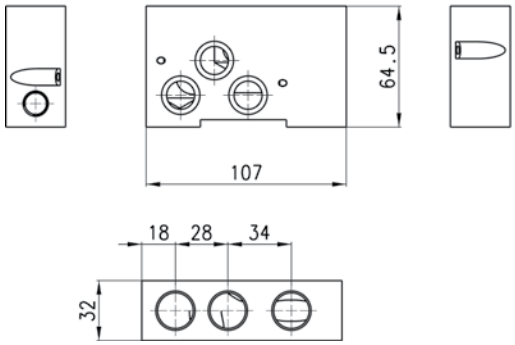

Mod.
701C-702C-A