Wegeventile Serie 3

3/2-, 2x3/2-, 5/2-, 5/3-Wege
Mitte geschlossen, Mitte offen, Mitte belüftet
Anschlüsse G1/8” und G1/4”

Wegeventile Serie 3 mit Anschlüssen G1/8” und G1/4” sind in folgenden Versionen verfügbar:
2x3/2, 3/2, 5/2, 5/3-Wege

- **elektrisch betätigt mit Federrückstellung**
- **beidseitig elektropneumatisch betätigt, intern und extern vorgesteuert**

Für Ventile der Serie 3 werden Spulen U oder G (22x22) verwendet. Die Handnotbetätigung ist rastend.

ALLGEMEINE KENNGRÖSSEN

Bauart	Vorgesteuerte Schieberventile
Funktion	2x3/2, 3/2, 5/2, 5/3-Wege Mitte geschlossen, Mitte offen, Mitte belüftet
Werkstoffe	Körper AL - Spule Edelstahl - Dichtungen NBR
Anschlüsse	G1/8”, G1/4”
Einbaulage	Beliebig
Umgebungstemperatur	0°C ÷ 60°C (getrocknete Luft - 20°C)
Betriebsdruck	Siehe Tabelle
Medium	Gefilterte, ölfreie Luft, im Falle von geölter Luft empfehlen wir die Verwendung von Öl ISOVG32 und die Schmierung nie zu unterbrechen

3	3	8	D	-	015	-	02	-	U	7	7

3	SERIE
3	FUNKTION 3 = 3/2 NC 4 = 3/2 NO 5 = 5/2 6 = 5/3 Mitte geschlossen 7 = 5/3 Mitte offen 8 = 5/3 Mitte belüftet 9 = 1x3/2 NC + 1x3/2NO
8	ANSCHLÜSSE 8 = G1/8” 4 = G1/4”
D	D = Doppelventil (2x3/2) L = zur Montage auf Grundplatte (nur für 3/2 G1/8”)
015	BETÄTIGUNG 011 = elektrisch/elektrisch 015 = elektrisch, Federrückstellung 016 = elektrisch/pneumatische Federrückstellung E11 = 2 Spulen, externe Vorsteuerung E15 = 1 Spule, externe Vorsteuerung 033 = pneumatisch 035 = pneumatisch/Federrückstellung
02	VORSTEUERVENTIL 02 = Mechanik/Spule 22 x 22
U	SPULENWERKSTOFF U = PET G = PA A8 = PPS H8 = PA 6 V0 A7 = PPS
7	SPULENABMESSUNGEN 7 = 22 x 22 9 = 22 x 58
7	SPANNUNGEN siehe Seite 2.2.35.02
	AUSFÜHRUNG HANDHILFSBETÄTIGUNG: = bistabil Standard IL = bistabil mit Hebel (auf Anfrage) IM = monostabil (auf Anfrage)

HANDHILFSBETÄTIGUNG

Neu

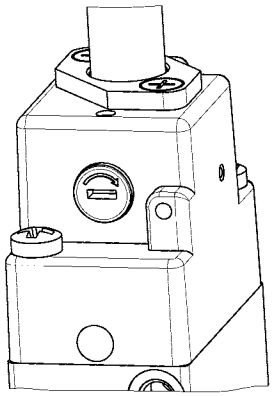

Handhilfsbetätigung Standard

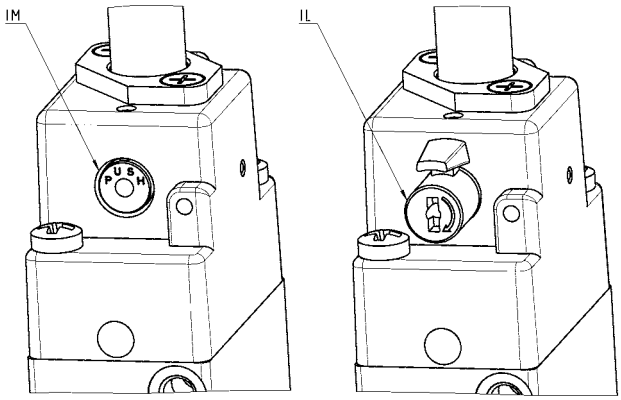

Handhilfsbetätigung monostabil (IM)
Handhilfsbetätigung bistabil (IL)

Modell- und Maßänderungen vorbehalten

3/2-Wegeventil G1/8", monostabil - Mod. 338... und Mod. 348...

3/2-Wegeventil, G1/8",
elektropneumatisch betätigt,
Federrückstellung, Funktion NC
(geschlossen) oder NO (offen).

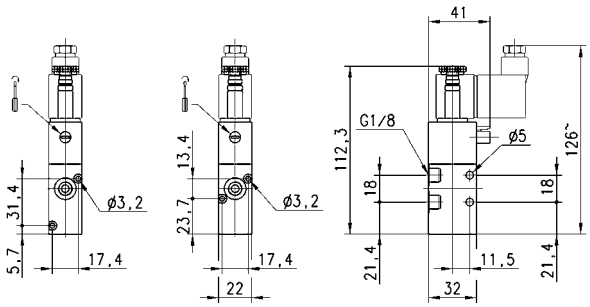

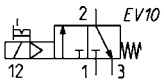

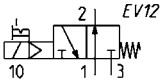

PRODUKTÜBERSICHT

Mod.	Montageart	Funktion	Durchfluss (Nl/min)	Betriebsdruck (bar)	Schaltzeichen
338-015-02	Einzelventil	3/2 NC	700	2,5 ÷ 10	EV10
338L-015-02	Grundplattenventil	3/2 NC	700	2,5 ÷ 10	EV10
348-015-02	Einzelventil	3/2 NO	700	2,5 ÷ 10	EV12
348L-015-02	Grundplattenventil	3/2 NO	700	2,5 ÷ 10	EV12

3/2-Wegeventil G1/8", bistabil - Mod. 338...

3/2-Wegeventil, G1/8", beidseitig
elektropneumatisch betätigt,
Funktion NC (geschlossen)
oder NO (offen), abhängig vom
letzten empfangenen Impuls.

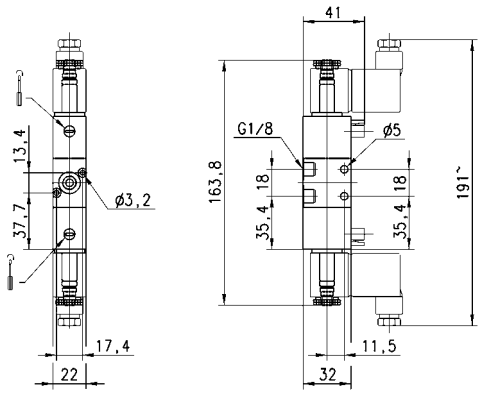

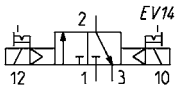

PRODUKTÜBERSICHT

Mod.	Montageart	Funktion	Durchfluss (Nl/min)	Betriebsdruck (bar)
338-011-02	Einzelventil	3/2	700	1,5 ÷ 10
338L-011-02	Grundplattenventil	3/2	700	1,5 ÷ 10

2x3/2-Wegeventil G1/8” Mod. 338D, Mod. 348D und Mod. 398D

Wegeventil der Serie 3, G1/8” ist mit 2x3/2-Ventilen im Ventilkörper lieferbar.

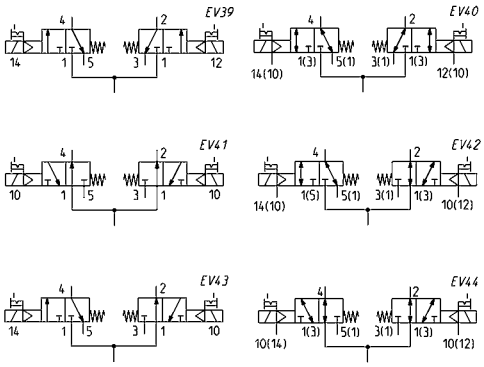

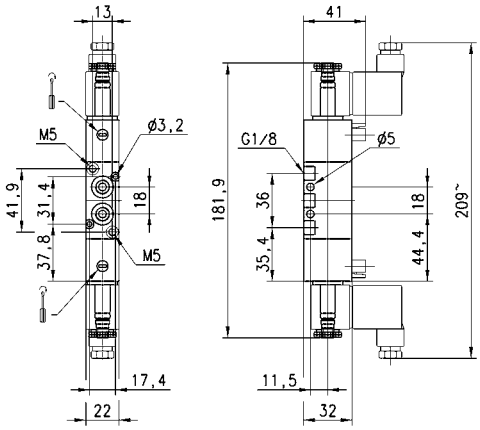

PRODUKTÜBERSICHT

Mod.	Funktion	Durchfluss (Nl/min)	Betriebsdruck (bar)	Vorsteuerdruck (bar)	Schaltzeichen
338D-015-02	2 X 3/2 NC	700	2,5 ÷ 10	-	EV39
348D-015-02	2 X 3/2 NO	700	2,5 ÷ 10	-	EV41
338D-E15-02	2 X 3/2 NC	700	-0,9 ÷ 10	2,5 ÷ 10	EV40
348D-E15-02	2 X 3/2 NO	700	-0,9 ÷ 10	2,5 ÷ 10	EV44
398D-015-02	1 X 3/2 NC+ 1 X 3/2 NO	700	2,5 ÷ 10	-	EV43
398D-E15-02	1 X 3/2 NC+ 1 X 3/2 NO	700	-0,9 ÷ 10	2,5 ÷ 10	EV42

5/2-Wegeventil G1/8”, monostabil - Mod. 358...

Wegeventil Serie 3, 5/2-Wege G1/8”, elektropneumatisch betätigt, mit Federrückstellung, zur Betätigung eines doppeltwirkenden Zylinders.

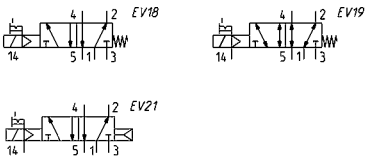

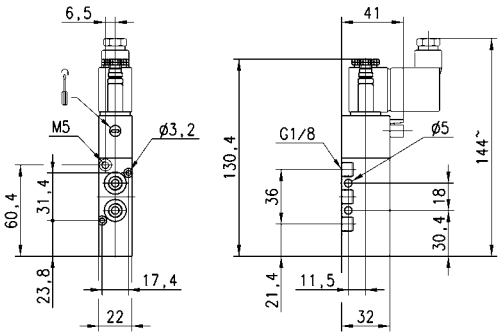

PRODUKTÜBERSICHT

Mod.	Funktion	Durchfluss (Nl/min)	Betriebsdruck (bar)	Vorsteuerdruck (bar)	Schaltzeichen
358-015-02	5/2	700	2,5 ÷ 10	-	EV18
358-E15-02	5/2	700	-0,9 ÷ 10	2,5 ÷ 10	EV19
358-016-02	5/2	700	2,5 ÷ 10	-	EV21

Modell- und Maßänderungen vorbehalten

5/2-Wegeventil G1/8”, bistabil - Mod. 358...

Wegeventil Serie 3, 5/2-Wege, G1/8”, beidseitig elektropneumatisch betätigt, zur Betätigung eines doppeltwirkenden Zylinders.

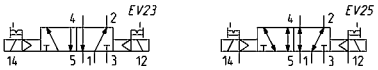

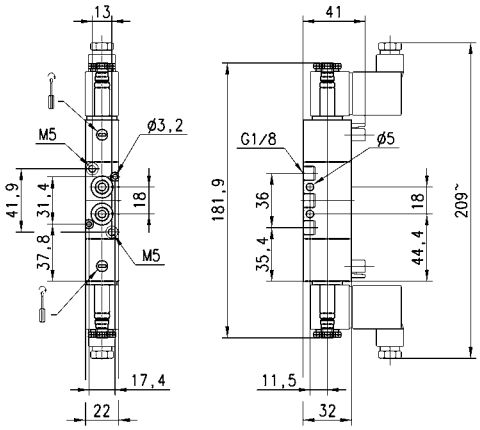

PRODUKTÜBERSICHT

Mod.	Funktion	Durchfluss (Nl/min)	Betriebsdruck (bar)	Vorsteuerdruck (bar)	Schaltzeichen
358-011-02	5/2	700	1,5 ÷ 10	-	EV23
358-E11-02	5/2	700	-0,9 ÷ 10	1,5 ÷ 10	EV25

5/3-Wegeventil G1/8”, Mod. 368... Mod. 378... und Mod. 388...

CC = Mitte geschlossen CO = Mitte offen CP = Mitte belüftet

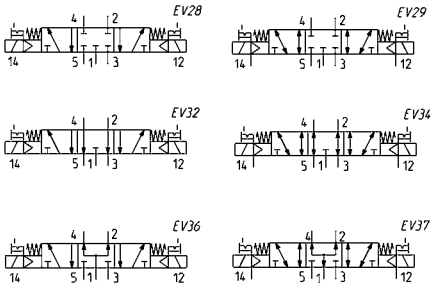

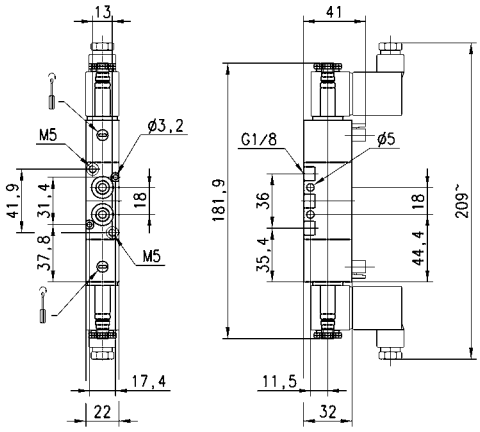

PRODUKTÜBERSICHT

Mod.	Funktion	Durchfluss (Nl/min)	Betriebsdruck (bar)	Vorsteuerdruck (bar)	Schaltzeichen
368-011-02	5/3 CC	700	2 ÷ 10	-	EV28
368-E11-02	5/3 CC	700	-0,9 ÷ 10	2 ÷ 10	EV29
378-011-02	5/3 CO	700	2-10	-	EV32
378-E11-02	5/3 CO	700	-0,9 ÷ 10	2 ÷ 10	EV34
388-011-02	5/3 CP	700	2 ÷ 10	-	EV36
388-E11-02	5/3 CP	700	-0,9 ÷ 10	2 ÷ 10	EV37

3/2-Wegeventil G1/4”, monostabil - Mod. 334... und Mod. 344...

Wegeventil Serie 3, 3/2-Wege G1/4”, elektropneumatisch betätigt, mit Federrückstellung, Funktion NC (geschlossen) oder NO (offen).

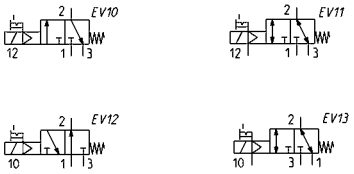

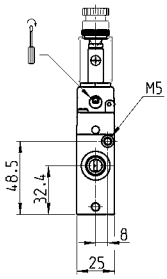

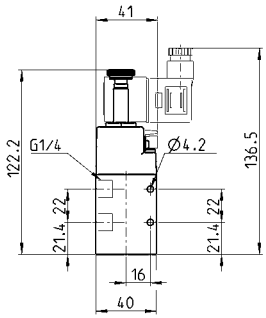

PRODUKTÜBERSICHT

Mod.	Montageart	Funktion	Durchfluss (Nl/min)	Betriebsdruck (bar)	Vorsteuerdruck (bar)	Schaltzeichen
334-015-02	Einzelventil	3/2 NC	1300	2,5 ÷ 10	-	EV10
334-E15-02	Einzelventil	3/2 NC	1300	-0,9 ÷ 10	2,5 ÷ 10	EV11
344-015-02	Einzelventil	3/2 NO	1300	2,5 ÷ 10	-	EV12
344-E15-02	Einzelventil	3/2 NO	1300	-0,9 ÷ 10	2,5 ÷ 10	EV13

3/2-Wegeventil G1/4”, bistabil - Mod. 334...

Wegeventil Serie 3, 3/2-Wege G1/4”, beidseitig elektropneumatisch betätigt, mit Federrückstellung, Funktion NC (geschlossen) oder NO (offen), abhängig vom letzten empfangenen Impuls.

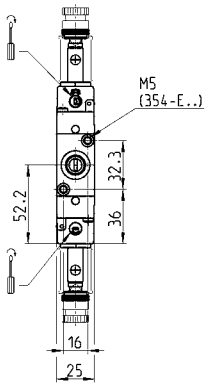

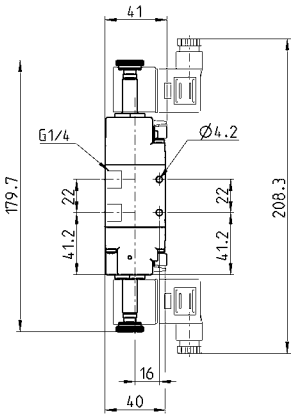

PRODUKTÜBERSICHT

Mod.	Montageart	Funktion	Durchfluss (Nl/min)	Betriebsdruck (bar)	Vorsteuerdruck (bar)	Schaltzeichen
334-011-02	Einzelventil	3/2 NC	1300	1,5 ÷ 10	-	EV14
334-E11-02	Einzelventil	3/2 NC	1300	-0,9 ÷ 10	2,5 ÷ 10	EV15

Modell- und Maßänderungen vorbehalten

2x3/2-Wegeventil G1/4”, Mod. 334D, Mod. 344D und Mod. 394D

Wegeventil Serie 3 G1/4” integriert 2x3/2-Wegeventile in einem Körper.

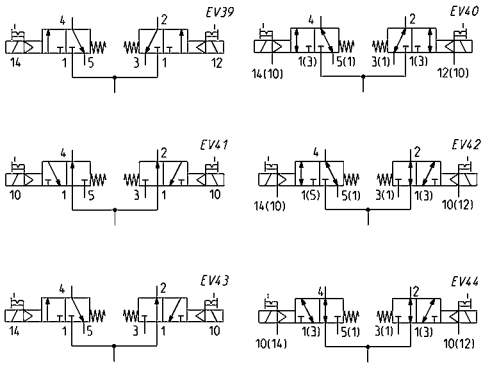

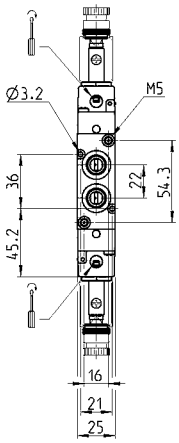

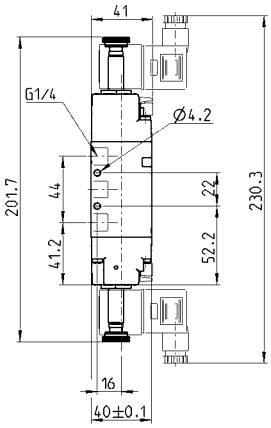

PRODUKTÜBERSICHT

Mod.	Funktion	Durchfluss (Nl/min)	Betriebsdruck (bar)	Vorsteuerdruck (bar)	Schaltzeichen
334D-015-02	2 X 3/2 NC	1200	2,5 ÷ 10	-	EV39
344D-015-02	2 X 3/2 NO	1050	2,5 ÷ 10	-	EV41
334D-E15-02	2 X 3/2 NC	1200	-0,9 ÷ 10	2,5 ÷ 10	EV40
344D-E15-02	2 X 3/2 NO	1050	-0,9 ÷ 10	2,5 ÷ 10	EV44
394D-015-02	1X3/2 NC +1X3/2 NO	1050	2 ÷ 10	-	EV43
394D-E15-02	1X3/2 NC +1X3/2 NO	1050	-0,9 ÷ 10	2,5 ÷ 10	EV42

5/2-Wegeventil G1/4”, monostabil - Mod. 354...

Wegeventil Serie 3, 5/2-Wege G1/4”, elektropneumatisch betätigt, mit Federrückstellung, zur Betätigung eines doppeltwirkenden Zylinders.

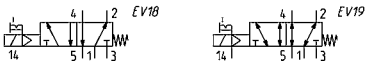

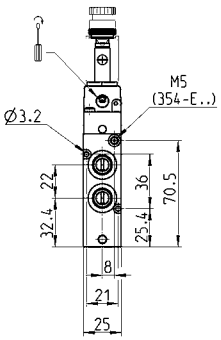

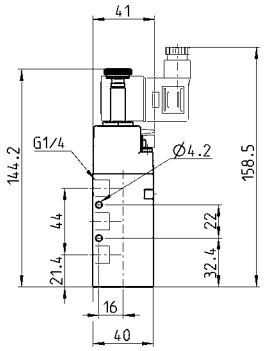

PRODUKTÜBERSICHT

Mod.	Funktion	Durchfluss (Nl/min)	Betriebsdruck (bar)	Vorsteuerdruck (bar)	Schaltzeichen
354-015-02	5/2	1300	2,5 ÷ 10	-	EV18
354-E15-02	5/2	1300	-0,9 ÷ 10	2,5 ÷ 10	EV19

5/2-Wegeventil G1/4”, bistabil - Mod. 354...

Wegeventil Serie 3, 5/2-Wege G1/4”, beidseitig elektrisch betätigt, mit Federrückstellung, zur Betätigung eines doppeltwirkenden Zylinders.

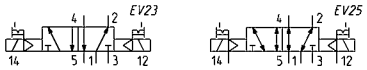

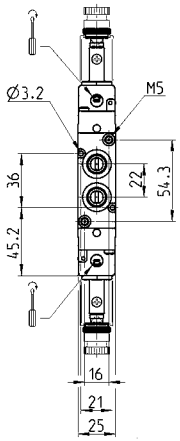

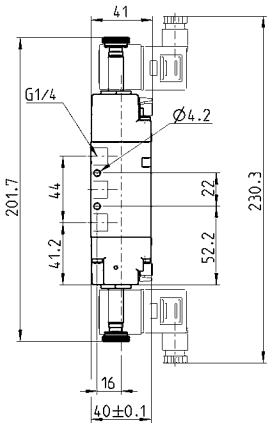

PRODUKTÜBERSICHT

Mod.	Funktion	Durchfluss (Nl/min)	Betriebsdruck bar	Vorsteuerdruck bar	Schaltzeichen
354-011-02	5/2	1300	1,5 ÷ 10	-	EV23
354-E11-02	5/2	1300	-0,9 ÷ 10	2,5 ÷ 10	EV25

5/3-Wegeventil G1/4”, Mod. 364... Mod. 374... und Mod. 384...

CC = Mitte geschlossen CO = Mitte offen CP = Mitte belüftet

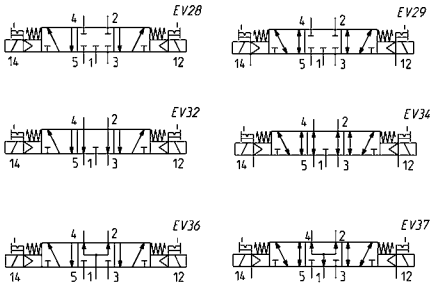

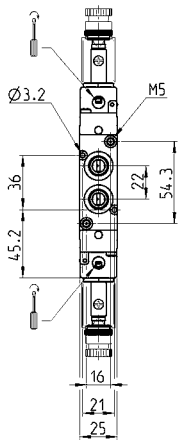

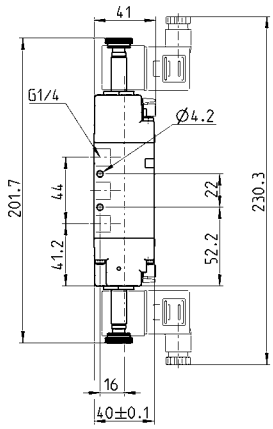

PRODUKTÜBERSICHT

Mod.	Funktion	Durchfluss (Nl/min)	Betriebsdruck (bar)	Vorsteuerdruck (bar)	Schaltzeichen
364-011-02	5/3 CC	1200	2,5 ÷ 10	-	EV28
364-E11-02	5/3 CC	1200	-0,9 ÷ 10	2,5 ÷ 10	EV29
374-011-02	5/3 CO	1200	2,5 ÷ 10	-	EV32
374-E11-02	5/3 CO	1200	-0,9 ÷ 10	2,5 ÷ 10	EV34
384-011-02	5/3 CP	1200	2,5 ÷ 10	-	EV36
384-E11-02	5/3 CP	1200	-0,9 ÷ 10	2,5 ÷ 10	EV37

Modell- und Maßänderungen vorbehalten

3/2-Wegeventil, Anschlüsse G1/8” oder G1/4”, monostabil

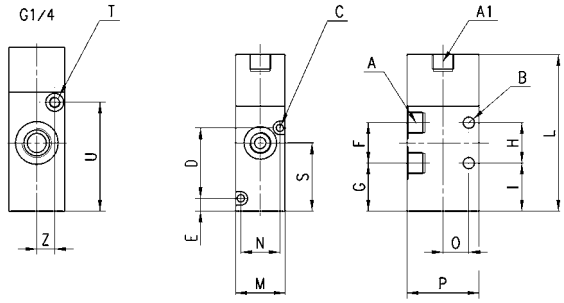

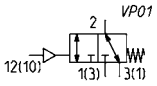

PRODUKTÜBERSICHT

Mod.	Montageart	Funktion	Durchfluss (Nl/min)	P. min Vorsteuerdruck (bar)	A	A1	B	C	D	E	F	G	H	I	L	M	N	O	P	S	T	U	Z
338-035	Einzelventil	3/2 NC	700	2,5	G1/8	G1/8	5	3,2	-	5,7	18	21,4	18	21,4	69,8	22	-	11,5	32	30,4	-	-	-
338L-035	Grundplattenventil	3/2 NC	700	2,5	G1/8	G1/8	-	3,2	31,4	5,7	18	21,4	-	21,4	69,8	22	17,4	11,5	32	30,4	-	-	-
334-035	Einzelventil	3/2 NC	1300	3	G1/4	-	4,1	-	-	-	22	21,4	22	21,4	73	25	-	16	40	32,4	M5	48,5	8

3/2-Wegeventil, Anschlüsse G1/8” oder G1/4”, bistabil

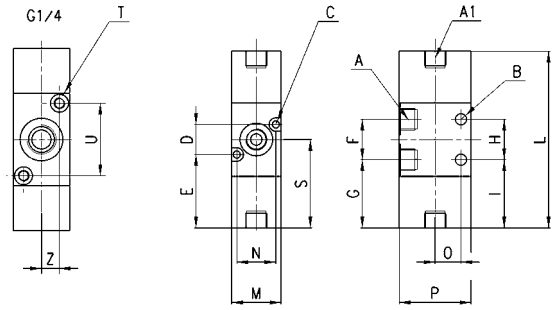

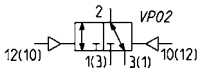

PRODUKTÜBERSICHT

Mod.	Montageart	Funktion	Durchfluss (Nl/min)	P.min Vorsteuerdruck (bar)	A	A1	B	C	D	E	F	G	H	I	L	M	N	O	P	S	T	U	Z
338-033	Einzelventil	3/2 NC	700	1,5	G1/8	G1/8	5	-	-	-	18	30,4	18	30,4	78,8	22	-	11,5	32	41,7	-	-	-
338L-033	Grundplattenventil	3/2 NC	700	1,5	G1/8	G1/8	5	3,2	13,4	32,7	18	30,4	-	30,4	78,8	22	17,4	-	32	41,7	-	-	-
334-033	Einzelventil	3/2 NC	1300	2,5	G1/4	-	4,1	-	-	-	22	29,7	22	29,7	81,3	25	-	16	40	40,7	M5	-	-

5/2-Wegeventil, Anschlüsse G1/8” oder G1/4”, monostabil

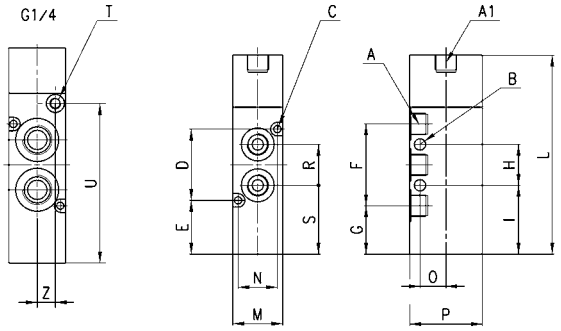

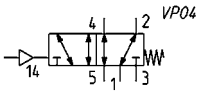

PRODUKTÜBERSICHT

Mod.	Montageart	Funktion	Durchfluss (NL/min)	P.min Vorsteuerdruck (bar)	A	A1	B	C	D	E	F	G	H	I	L	M	N	0	P	S	T	U	Z
358-035	Einzel-/ Grundplattenventil	5/2	700	2,5	G1/8	G1/8	5	3,2	31,4	23,8	36	21,4	18	30,4	87,8	22	17,4	11,5	32	30,4	-	-	-
354-035	Einzel-/ Grundplattenventil	5/2	1300	3	G1/4	-	4,1	3,2	36	25,4	44	21,4	22	30,4	95	25	21	16	40	32,4	M5	70,5	8

5/2-Wegeventil, Anschlüsse G1/8” oder G1/4”, bistabil

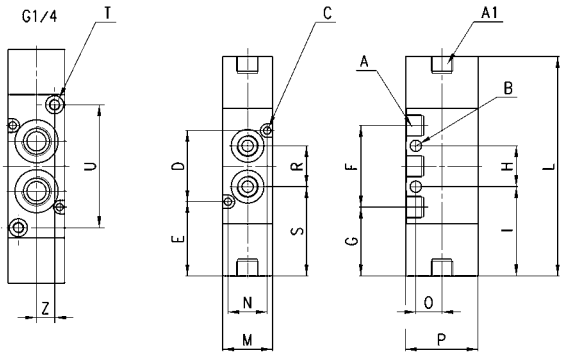

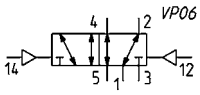

PRODUKTÜBERSICHT

Mod.	Montageart	Funktion	Durchfluss (Nl/min)	P.min Vorsteuerdruck (bar)	A	A1	B	C	D	E	F	G	H	I	L	M	N	O	P	S	T	U	Z
358-033	Einzel-/ Grundplattenventil	5/2	700	1,5	G1/8	G1/8	5	3,2	31,4	32,8	36	30,4	18	39,4	96,8	22	17,4	11,5	32	39,4	-	-	-
354-033	Einzel-/ Grundplattenventil	5/2	1300	2,5	G1/4	-	4,1	3,2	36	33,7	44	29,7	22	40,7	103,3	25	21	16	40	40,7	M5	54,3	8

Modell- und Maßänderungen vorbehalten

5/3-Wegeventil, Anschlüsse G1/8” oder G1/4”

CC = Mitte geschlossen CO = Mitte belüftet CP = Mitte belüftet

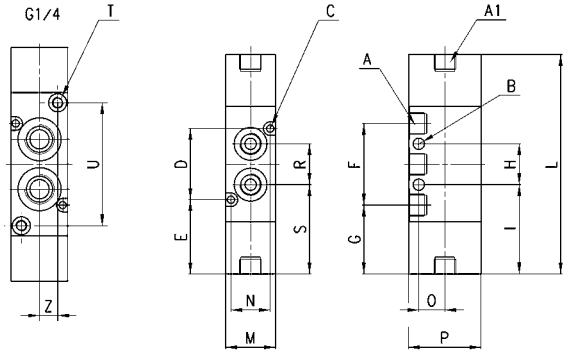

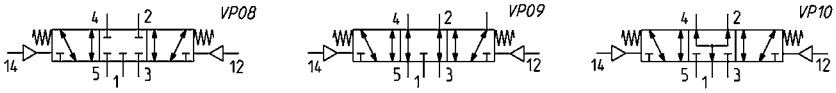

PRODUKTÜBERSICHT

Mod.	Montageart	Funktion	Durchfl. (Nl/min)	P.Min Vorst. (bar)	A	A1	B	C	D	E	F	G	H	I	L	M	N	O	P	S	T	U	Z	Schaltzeich.
368-033	Ein/Grund.ventil	5/3 CC	700	2,5	G1/8	G1/8	5	3,2	31,4	32,8	36	30,4	18	39,4	96,8	22	17,4	11,5	32	39,4	-	-	-	VP08
364-033	Ein/Grund.ventil	5/3 CC	1200	2,5	G1/4	-	4,1	3,2	36	33,7	44	29,7	22	40,7	103,3	25	21	16	40	40,7	M5	54,3	8	VP08
378-033	Ein/Grund.ventil	5/3 CO	700	2,5	G1/8	G1/8	5	3,2	31,4	32,8	36	30,4	18	39,4	96,8	22	17,4	11,5	32	39,4	-	-	-	VP09
374-033	Ein/Grund.ventil	5/3 CO	1050	2,5	G1/4	-	4,1	3,2	36	33,7	44	29,7	22	40,7	103,3	25	21	16	40	40,7	M5	54,3	8	VP09
388-033	Ein/Grund.ventil	5/3 CP	700	2,5	G1/8	G1/8	5	3,2	31,4	32,8	36	30,4	18	39,4	96,8	22	17,4	11,5	32	39,4	-	-	-	VP10
384-033	Ein/Grund.ventil	5/3 CP	1050	2,5	G1/4	-	4,1	3,2	36	33,7	44	29,7	22	40,7	103,3	25	21	16	40	40,7	M5	54,3	8	VP10

2x3/2-Wegeventil, Anschlüsse G1/8” oder G1/4”

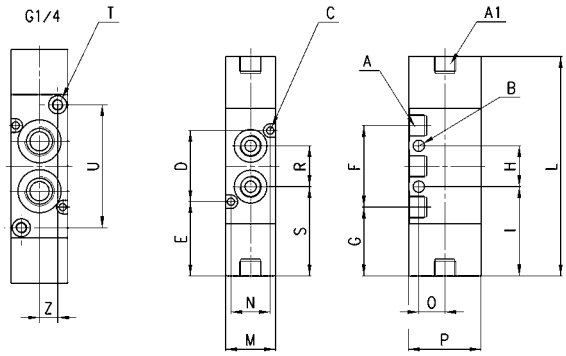

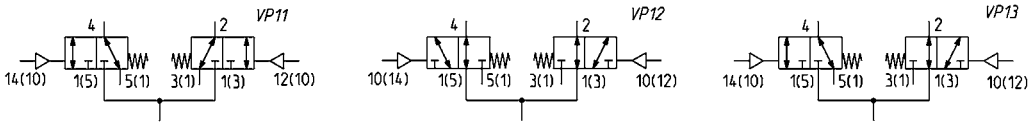

PRODUKTÜBERSICHT

Mod.	Montageart	Funktion	Durchf. (Nl/min)	P.Min Vorst. (bar)	A	A1	B	C	D	E	F	G	H	I	L	M	N	O	P	S	T	U	Z	Zei.
338D-035	Ein/Grund.ventil	2x3/2 NC	700	2,5	G1/8	G1/8	5	3,2	31,4	32,8	36	30,4	18	39,4	96,8	22	17,4	11,5	32	39,4	-	-	-	VP11
334D-035	Ein/Grund.ventil	2x3/2 NC	1050	2,5	G1/4	-	4,1	3,2	36	33,7	44	29,7	22	40,7	103,3	25	21	16	40	40,7	M5	54,3	8	VP11
348D-035	Ein/Grund.ventil	2x3/2 NO	700	2,5	G1/8	G1/8	5	3,2	31,4	32,8	36	30,4	18	39,4	96,8	22	17,4	11,5	32	39,4	-	-	-	VP12
344D-035	Ein/Grund.ventil	2x3/2 NO	1050	2,5	G1/4	-	4,1	3,2	36	33,7	44	29,7	22	40,7	103,3	25	21	16	40	40,7	M5	54,3	8	VP12
398D-035	Ein/Grund.ventil	2x3/2 NC/NO	700	2,5	G1/8	G1/8	5	3,2	31,4	32,8	36	30,4	18	39,4	96,8	22	17,4	11,5	32	39,4	-	-	-	VP13
394D-035	Ein/Grund.ventil	2x3/2 NC/NO	1050	2,5	G1/4	-	4,1	3,2	36	33,7	44	29,7	22	40,7	103,3	25	21	16	40	40,7	M5	54,3	8	VP13

Batterieleiste, niedere Ausführung, gemeinsamer P-Anschluss

Lieferumfang:
2 Befestigungswinkel
1 Batterieleiste
1 Anschlussnippel
1 Verschlussstopfen
4 Dichtungen

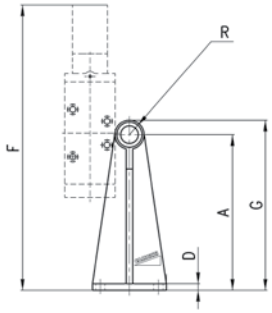

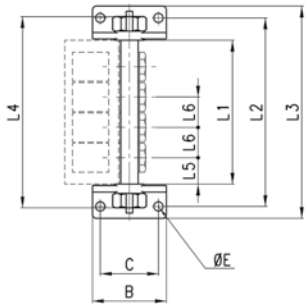

PRODUKTÜBERSICHT

Mod.	Ventilanzahl	A	B	C	D	ØE	F	G	R	L1	L2	L3	L4	L5	L6	passend zu Serie
CNV-318-2	2	73	56	44	5	7	178	83	G1/4	63	97	115	99	20	23	3 - G1/8
CNV-318-3	3	73	56	44	5	7	178	83	G1/4	86	120	138	119	20	23	3 - G1/8
CNV-318-4	4	73	56	44	5	7	178	83	G1/4	109	143	161	142	20	23	3 - G1/8
CNV-318-5	5	73	56	44	5	7	178	83	G1/4	132	166	184	165	20	23	3 - G1/8
CNV-318-6	6	73	56	44	5	7	178	83	G1/4	155	189	207	188	20	23	3 - G1/8

(Hohlschrauben Mod. 1635-01-1/8 / 1/4 separat bestellen).

Batterieleiste, hohe Ausführung, gemeinsamer P-Anschluss

Lieferumfang:
2 Befestigungswinkel
1 Batterieleiste
1 Anschlussnippel
1 Verschlussstopfen
4 Dichtungen

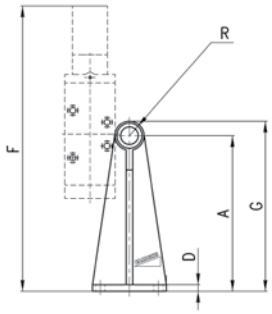

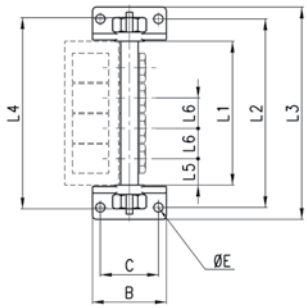

PRODUKTÜBERSICHT

Mod.	Ventilanzahl	A	B	C	D	ØE	F	G	R	L1	L2	L3	L4	L5	L6	passend zu Serie
CNV-328-2	2	118	56	44	5	7	223	128	G1/4	63	97	115	99	20	23	3 - G1/8
CNV-328-3	3	118	56	44	5	7	223	128	G1/4	86	120	138	119	20	23	3 - G1/8
CNV-328-4	4	118	56	44	5	7	223	128	G1/4	109	143	161	142	20	23	3 - G1/8
CNV-328-5	5	118	56	44	5	7	223	128	G1/4	132	166	184	165	20	23	3 - G1/8
CNV-328-6	6	118	56	44	5	7	223	128	G1/4	155	189	207	188	20	23	3 - G1/8

(Hohlschrauben Mod. 1635-01-1/8 / 1/4 separat bestellen)

Modell- und Maßänderungen vorbehalten

Pneumatisches Basis-Modul, 3-fach Mod. CNVL-...

Lieferumfang:
3 O-Ringe
2 Madenschrauben
2 Verbindungsstifte
3 Flanschdichtungen
6 Befestigungsschrauben

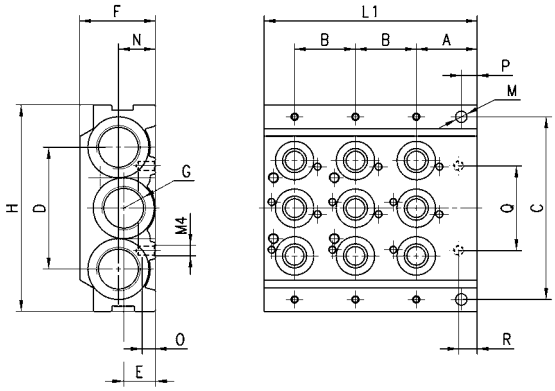

PRODUKTÜBERSICHT

Mod.	A	B	C	D	E	F	H	L1	M	N	O	P	Q	R	G
CNVL-3H3	23	23	69,5	46	12	29	78	80,5	4,3	14	5	6	32	7	3/8
CNVL-4H3	26	26	88	60	14	29	98	91	4,3	-	5	5	38	7	1/2

Pneumatisches Basis-Modul, 2-fach Mod. CNVL-...

Lieferumfang:
3 O-Ringe
2 Madenschrauben
2 Verbindungsstifte
2 Flanschdichtungen
4 Befestigungsschrauben

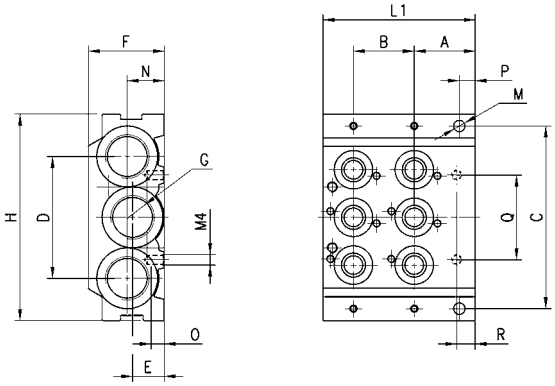

PRODUKTÜBERSICHT

Mod.	A	B	C	D	E	F	H	L1	M	N	O	P	Q	R	G
CNVL-3H2	23	23	69,5	46	12	29	78	57,5	4,3	14	5	6	32	7	3/8
CNVL-4H2	26	26	88	60	14	29	98	65	4,3	-	5	5	38	7	1/2

Pneumatisches Erweiterungs-Modul, 3-fach Mod. CNVL-...

Lieferumfang:
3 O-Ringe
2 Madenschrauben
2 Verbindungsstifte
9 Flanschdichtungen
6 Befestigungsschrauben

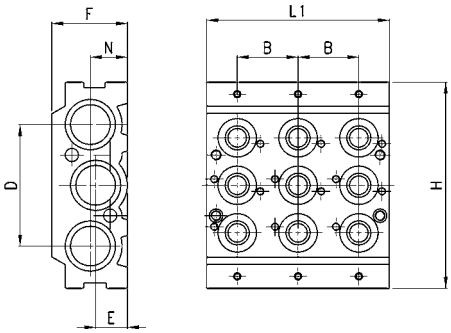

PRODUKTÜBERSICHT

Mod.	B	D	E	F	H	L1	N
CNVL-3I3	23	46	12	29	78	69	14
CNVL-4I3	26	60	14	29	98	65	-

Pneum. Erweiterungsmodul, 2-fach - Mod. CNVL-...

Lieferumfang:
3 O-Ringe
2 Madenschrauben
2 Verbindungsstifte
2 Flanschdichtungen
4 Befestigungsschrauben

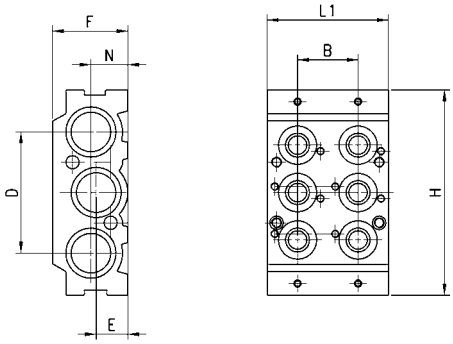

PRODUKTÜBERSICHT

Mod.	B	D	E	F	H	L1	N
CNVL-3I2	23	46	12	29	78	46	14
CNVL-4I2	26	60	14	29	98	52	-

Pneum. Erweiterungsmodul, 1-fach - Mod. CNVL-...

Lieferumfang:
3 O-Ringe
2 Madenschrauben
2 Verbindungsstifte
3 Flanschdichtungen
2 Befestigungsschrauben

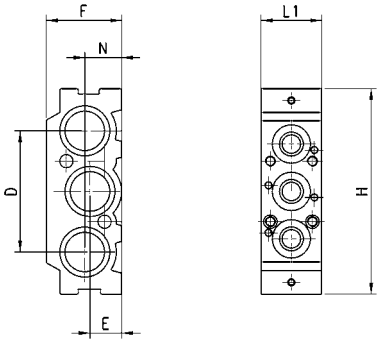

PRODUKTÜBERSICHT

Mod.	D	E	F	H	L1	N
CNVL-3I1	46	12	29	78	23	14
CNVL-4I1	60	14	29	98	26	-

Pneumatisches Endmodul, Mod. CNVL-3H

Lieferumfang:
2 Madenschrauben

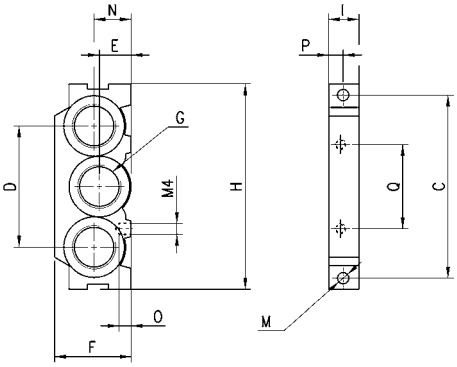

PRODUKTÜBERSICHT

Mod.	C	D	E	F	H	I	M	N	O	P	Q	G
CNVL-3H	69,5	46	12	29	78	11,5	4,3	14	5	6	32	3/8
CNVL-4H	88	60	14	29	98	13	4,3	-	5	8	29	1/2

Verbindungsmodul Serie 3 G1/4” auf G1/8”

Lieferumfang:
1 Flanschdichtung
2 Schrauben
2 Madenschrauben
6 O-Ringe

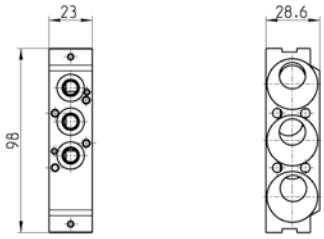

Mod.
CNVL-4H-3H

Montage nur Ventil 3 G1/8” möglich.

Modell- und Maßänderungen vorbehalten

Druckeinspeisungselement / mit Entlüftung

Lieferumfang:
3 O-Ringe
2 Befestigungsschrauben

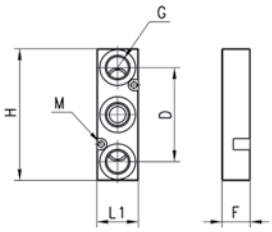

PRODUKTÜBERSICHT

Mod.	Serie	G	H	M	F	L1	D	F
CNVL-3P	3 G1/8	G1/4	70	3,2	29	22	50	15
CNVL-4P	3 G1/4	G1/4	73	3,2	29	25	50	20

Trennelement Mod. CNVL-...

Trennelement zum Verschließen der Kanäle 1-3-5

Lieferumfang:
1 Verschlusselement

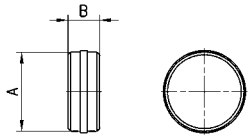

PRODUKTÜBERSICHT

Mod.	Serie	A	B
CNVL-3H-TP	3 G1/8	15,6	6
CNVL-4H-TP	4 G1/4	23,8	8

Einzel-Verschlusselement Mod. TCNVL...

Lieferumfang:
1 Verschlusselement
1 O-Ring

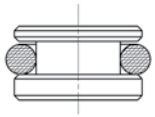

PRODUKTÜBERSICHT

Mod.	Serie
TCNVL/3	3 G1/8

Verschlusselement, passend zu Grundplatte CNVL

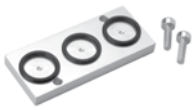

Zubehör zu den Grundplatten CNVL im Falle der Reduzierung einer bestehenden CNVL - Grundplatte um ein oder mehrere Ventile.
Lieferumfang:
2 Befestigungsschrauben
3 O-Ringe

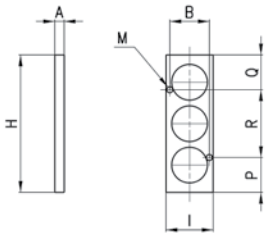

PRODUKTÜBERSICHT

Mod.	Serie	A	B	H	I	M	P	Q	R
CNVL/1	3 G1/8	5	17,4	52	22	3,2	10,3	10,3	31,4
CNVL/4	3 G1/4	5	21	73	25	3,2	18,5	18,5	36