Classic Line
CL-L

SCHWENK-DREHANTRIEB

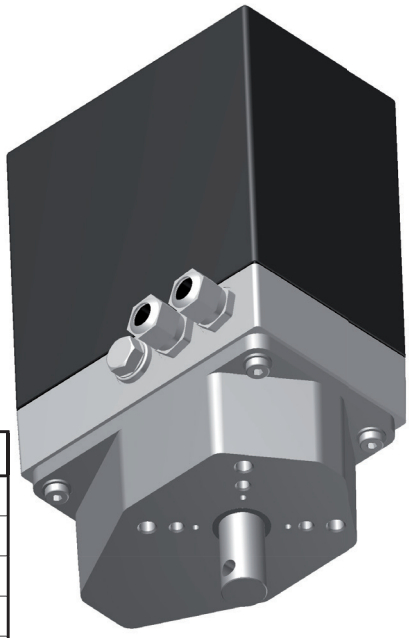

Technische Daten	
Stellkraft	max. 300 Nm
Stellzeit	10 s...140 s/90° (lastunabhängig bei AC)
Stellweg	10°...90°, stufenlos einstellbar (Option bis 72 Umdrehungen)
Spannung	230V AC, 50/60 Hz (Option 24/115V AC, 400V DS, 12/24V DC)
Umgebungstemp.	-15 °C...+60 °C (Option -40 °C...+80 °C)
Schutzart	IP 65 (Option IP 66)

Allgemeine Angaben

- Universale, solide Industrieausführung
- Lebensdauerschmierung
- Lageunabhängig montierbar
- Kurzschlussfester Synchronmotor
- Hohes Selbsthaltemoment
- Fein einstellbare Justierschaltnocken
- Zahlreiche Optionen wie
  - Zus. Schalter, Potentiometer,
  - Stellungsmelder, Stellungsregler,
  - Lastabschaltung mit Störmeldung,
  - Getriebeauskupplung, Handrad etc.
- Haubenhöhe H98-H178, je nach Optionen
- Div. Wellenausführungen und Befestigungs-bohrungen lieferbar
- Reglerkarte PMR, Profi-Bus, CAN-Bus auf Anfrage

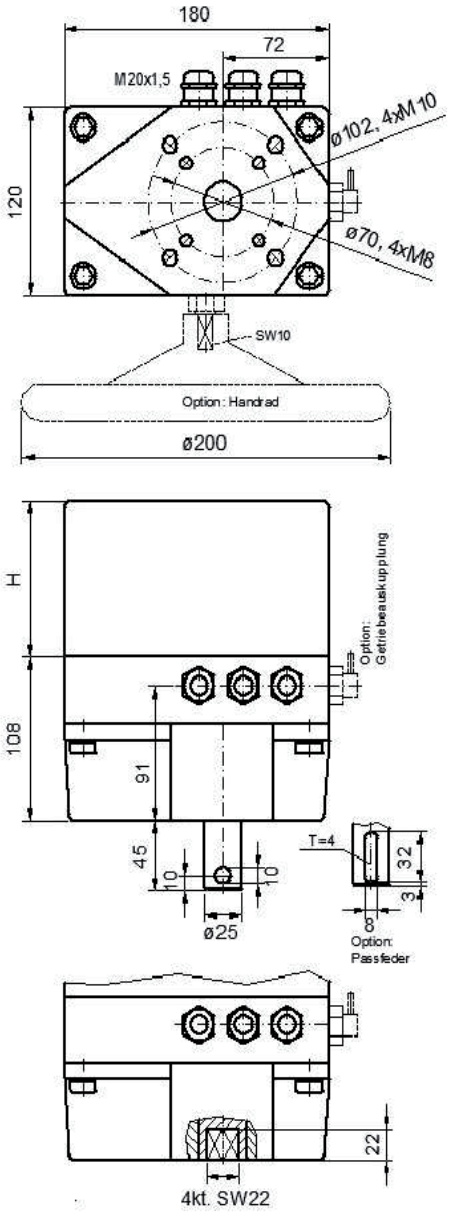

Typenliste

Typ CL-L...	Drehmoment Nm	Stellzeit s/90°	Spannung	Leistungsaufnahme VA	Gewicht kg
140-70	140	70	230V AC	18	6,7
180-90	180	90			
250-140	250	140			
140-35	140	35	230V AC	24	7,2
250-60	250	60			
300-90	300	90			
300-130	300	130			
160-17	160	17	230V AC	47	7,9
220-23	220	23			
300-35	300	35			
300-60	300	60			
Typ CL-L-DC...	**Drehmoment Nm**	**Stellzeit s/90°**	**Spannung**	**Leistungsaufnahme VA**	**Gewicht kg**
160-35	160	35	24V DC	28	6,8
300-70	300	70			
120-15	120	15	24V DC	36	6,9
200-25	200	25			
300-35	300	35			
140-10	140	10	24V DC	44	7,8
200-15	200	15			
300-25	300	25			